PVC FENSTER

WIŚNIOWSKI

TORE | FENSTER | TÜREN | ZAUNSYSTEME

FENSTER
PRIMO 82

Anwendung: PVC-Fenster sind für den Einsatz in privaten, industriellen und öffentlichen Gebäuden konzipiert.

U
0,76
W/m² x K

WÄRMEDÄMMUNG

Wärmedurchgangskoeffizient für das gesamte Fenster auf dem Niveau von 0,76 W/m²K für das Fenster PRIMO 82. Diese Werte beziehen sich auf Fenster mit Abmessungen von 1230 x 1480 [mm].

RC2

SICHERHEIT

Ungeladene Gäste? Nicht in einem Haus mit WIŚNIOWSKI-Fenstern. Die solide Konstruktion garantiert einen hoher Widerstand gegen Einbrüche

7

GARANTIE

Die Garantie für WIŚNIOWSKI-Fenster beträgt 7 Jahre. Wir sind uns sicher, dass dies einfach eine Übervorsichtigkeit ist, aber wir möchten, damit Sie wissen, dass Sie auf uns zählen können

EINTEILUNG VON PVC FENSTERN IN FOLGENDE KATEGORIEN:

- Nach Flügelanzahl: einflügelig, zweiflügelig, dreiflügelig, mehrflügelig,
- Nach Öffnungsart: fixe Fenster, Dreh-Fenster, Kipp-Fenster, Dreh-Kipp-Fenster, PaRALlel-Schiebe-Kipp-Türen (PSK), Hebe-SchiebeTüren (HST).

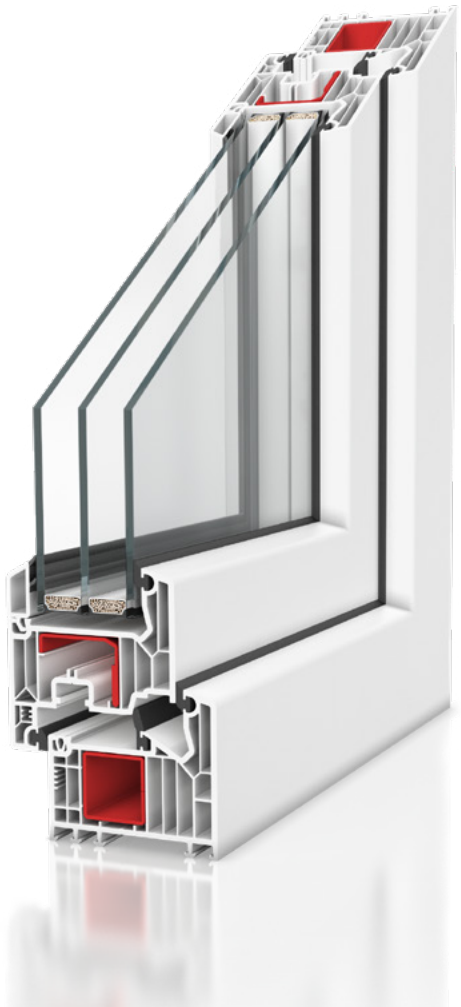

PRIMO 82

FENSTER-EIGENSCHAFTEN:

- 7-Kammer-Profile, Klasse A, Einbautiefe 82 [mm]
- Nicht bündige Ausführung
- V-Perfect-Technologie ermöglicht unsichtbare Eckverschweissungen, Mehrkammerkonstruktion für hohe Wärme- und Schalldämmung
- Drei Dichtungsebenen (äußere, mittlere und innere) isolieren perfekt gegen Lärm, Feuchtigkeit und Kälte
- Zweikammer-Verglasung als Standard 4/18/4/18/4 Ug=0,5 W/m2 K nach EN 673, Glasleiste 107.262, als Option Paneel mit einer Dicke von 24-44 [mm] gefüllt mit extrudiertem Polystyrol XPS
- Optional können Verglasungspakete mit einer Stärke von 24 [mm] bis 52 [mm] verwendet werden
- Verstärkung aus verzinktem Stahl: Rahmen 1,5 [mm] 113.025, geschlossener Stahl, Flügel weiß 1,5 [mm] 113.292, Furnier 1,75 [mm] 113.294.2, extrudierte Dichtung mit Profil
- Geschweißte Dichtung ist in den Farben Schwarz, Grau und Karamell erhältlich. Gewidmet der Farbe des jeweiligen Furniers
- Profilkern - beidseitig furniert: Karamell, Braun, Grau, Anthrazit, Weiß; Furnier einseitig: Weiß
- Schalldämmung Rw=33(-2,-7)dB
- Wärmedämmung für ein Referenzfenster RU von 1,23 [m] x 1,48 [m] [m] RU: Uw = 0,76 W/ m^2K mit 3-Scheiben-Verglasung Ug = 0,5 W/m^2K
- Einbruchschutz bis zur Klasse RC2
- Fenster Primo 82 sind in folgenden Ausführungen erhältlich: mit niedriger Schwelle (PRIMO 82 mit niedriger Schwelle), mit Aluminiumabdeckung (PRIMO 82-ALU), als Terrassentüren: Kipp-Schiebe-PSK (PRIMO PSK-82 auch in Ausführung mit Aluminiumabdeckung) Hebe-Schiebe-HST (Skymotion).

STANDARD-FENSTERAUSSTATTUNG

- Drehstangenverschluss mit Fehlschaltsicherung und Flügelheber,
- bewegliche Rollen (alle) i.S.,
- Schließbleche aus Metalllegierung, zusätzlich je zwei Aushebelschutzbleche in den Flügeln Kipp, Dreh und Dreh-Kipp,
- Dreh-Kipp-Flügel mit unterem Anschlagsblech als Standard,
- Mikrolüftung in der Schere,
- Oberflächenscharniere mit Druckeinstellung in drei Ebenen,
- Dreh-Kipp-Flügel mit Zugluftsperre,
- Aluminiumgriff,
- Füllung des unteren Rahmenfalzes,
- Standard-Verglasungspaket für PRIMO 82-Systeme: 4/18/4/18/4 Ug=0,5 W/m^2K nach EN-673,
- 7-Kammer-Transport- und Montageleiste,
- Bandgriffe zum Tragen von Fenstern,
- Montageanker,
- SystemVerbreiterung 30 [mm] in Weiß für Balkonfenster mit niedriger Schwelle,
- Transportschlitten,
- Flügelheber, verwendet für alle Flügel mit einer Breite über 700 mm.

QUERSCHNITTE UND ANSICHTEN

Einflügeliges Dreh-Kipp-Fenster PRIMO 82

Ansicht von innen

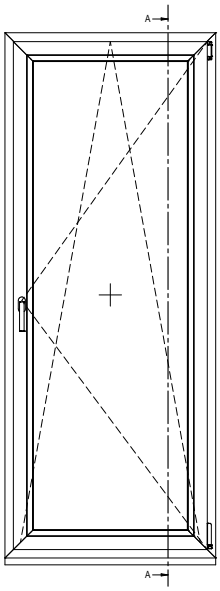

Vertikaler Querschnitt

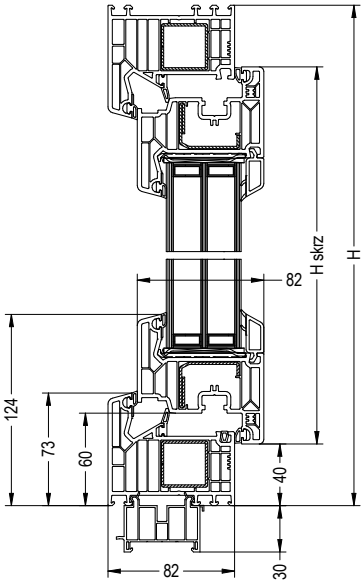

Vertikaler Querschnitt, hoher Rahmen

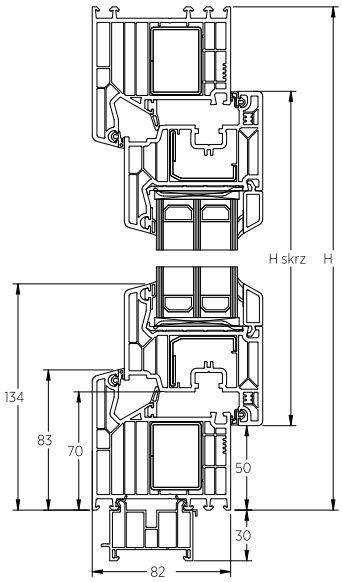

Einflügeliges Dreh-Kipp-Fenster PRIMO 82, Flügel breit

Ansicht von innen

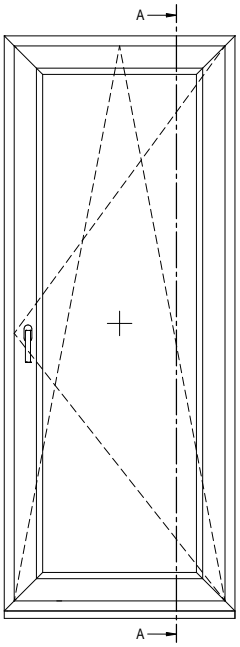

Vertikaler Querschnitt

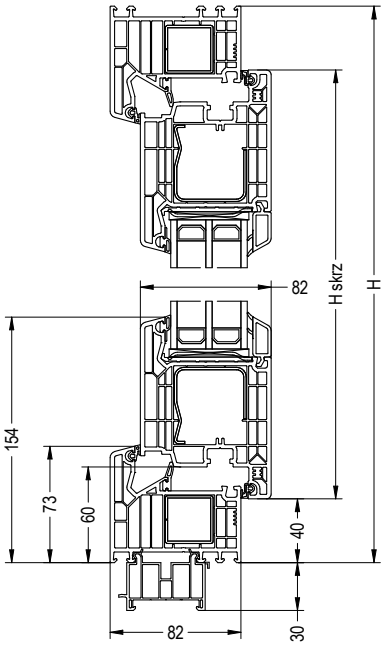

Vertikaler Querschnitt, hoher Rahmen

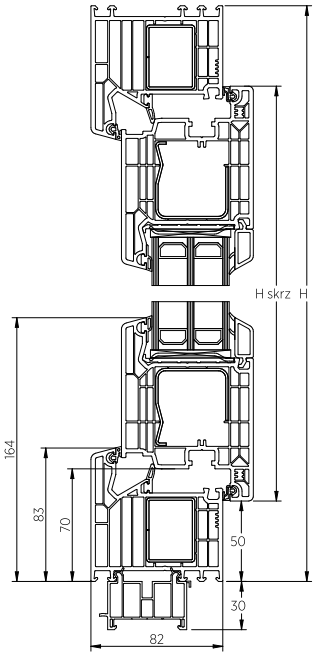

Einflügeliges Dreh-Kipp-Fenster PRIMO 82 mit niedriger Schwelle

Ansicht von innen

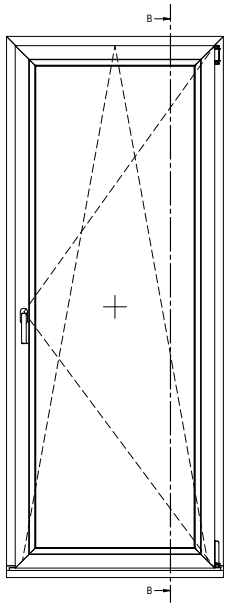

Vertikaler Querschnitt

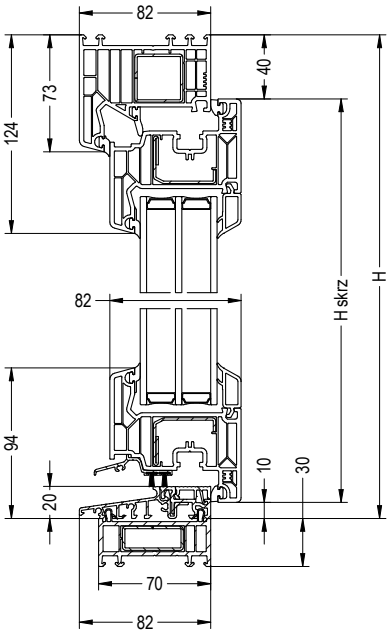

Einflügeliges Dreh-Kipp-Fenster PRIMO 82 mit Aluminium-Abdeckung

Ansicht von innen

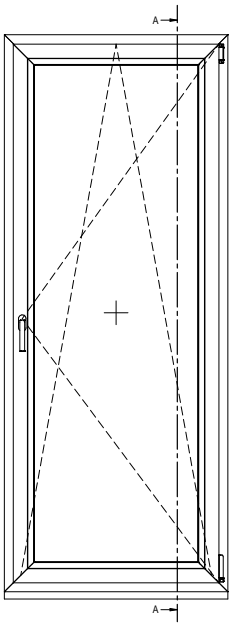

Vertikaler Querschnitt

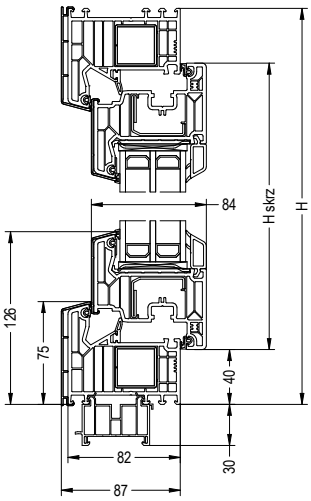

Zweiflügeliges Fenster PRIMO 82 mit einem Pfosten

Ansicht von innen

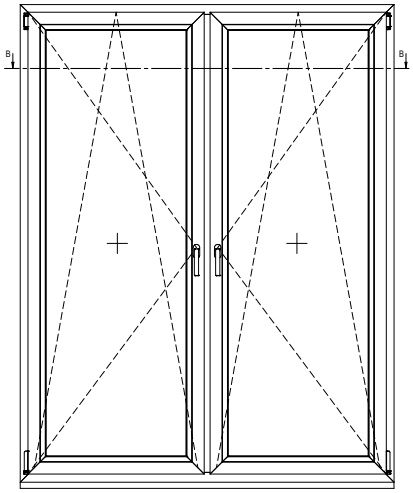

Fensterflügel mit horizontalem Querschnitt, Standardpfosten

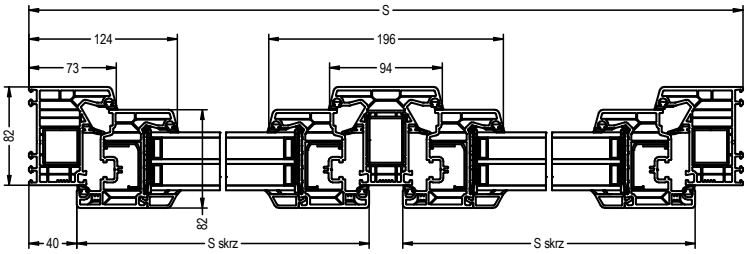

Horizontaler Querschnitt, hoher Rahmen, Fensterflügel, Standardpfosten

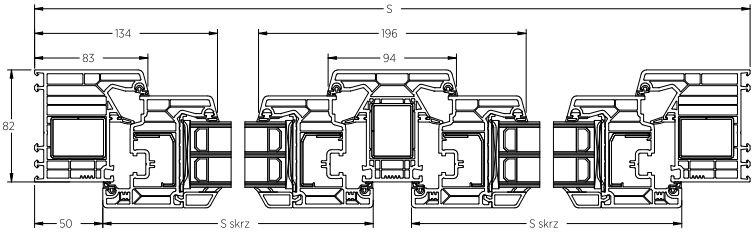

Horizontaler Querschnitt, breiter Flügel, Standardpfosten

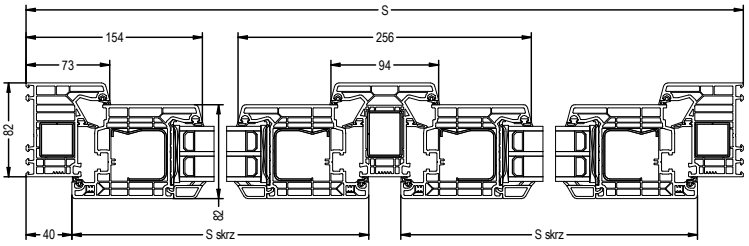

Horizontaler Querschnitt, hoher Rahmen, breiter Flügel, Standardpfosten

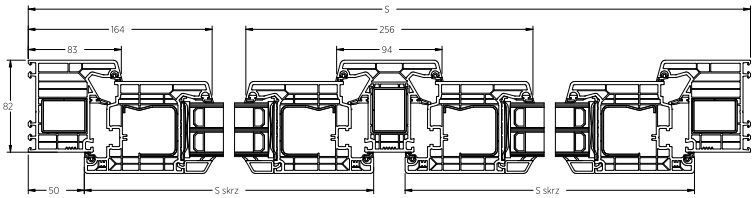

Horizontaler Querschnitt, Fensterflügel, breiter Pfosten

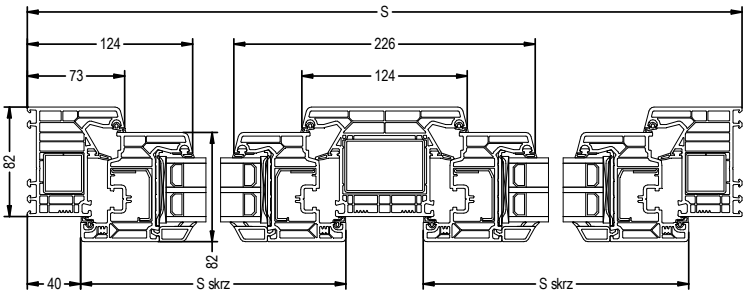

Fensterflügel mit horizontalem Querschnitt, breiter Pfosten

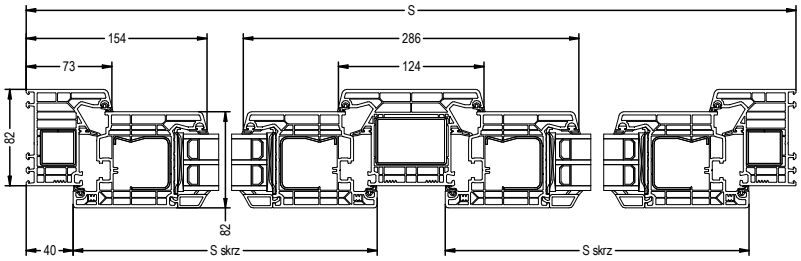

Horizontaler Querschnitt, hoher Rahmen, breiter Flügel, breiter Pfosten

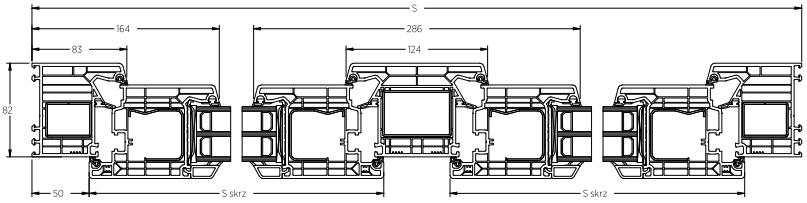

Zweiflügeliges Fenster PRIMO 82 mit einem Stulp

Ansicht von innen

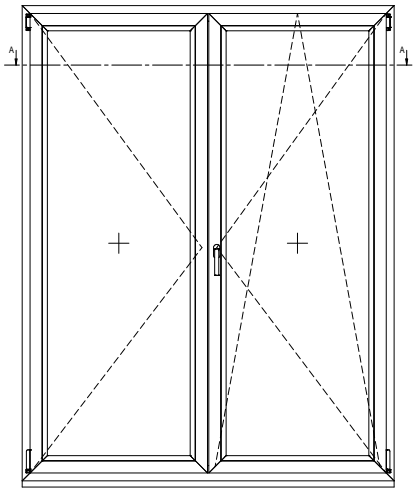

Horizontaler Querschnitt

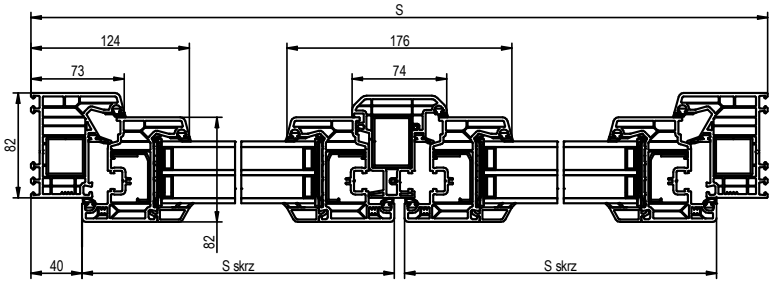

Horizontaler Querschnitt, breiter Rahmen

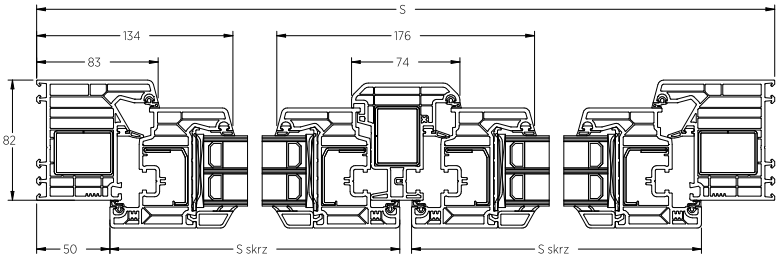

PRIMO PSK-82

Erhältlich auch mit Aluminiumbedeckung

PARALLEL-SCHIEBETÜR
Erhältlich in der Ausführung PSK-S, PSK-Z, PSK-PAS. Die Laufschiene ist im Boden des Rahmens montiert und somit für den Benutzer sichtbar. Die Laufwagen für dieses System werden an der Innenseite des Schiebeflügels montiert.

STANDARDAUSFÜHRUNG PSK-S - Parallel-Kipp-Schiebetür mit manueller Bedienung ohne Kraftunterstützung

PSK AUTOMATISCHE AUSFÜHRUNG PSK-Z Parallel-Schiebe-Kipp-Tür-Automatik. Dieses System verfügt über eine zusätzliche Steuerfunktion „im Griff", die das Kippen, Schieben und Schließen auch sehr schwerer Flügel erleichtert, und ein eingebautes Verriegelungssystem sorgt für einen reibungslosen Übergang des Flügels von der Schiebein die Kippstellung.

ABSTELL-VERSION PSK-PAS - System PSK-PAS ermöglicht drei Funktionen: Schieben, Verriegeln und Spaltlüftung - paralleler Abstand des Flügels um 6 [mm] vom Rahmen. Der eingebaute Stoßdämpfer wirkt als Energiespeicher, der ein sanftes Schließen der Schiebetür ermöglicht.

Terrassenfenster PRIMO 82 - PSK fix im Rahmen- Schema A

Ansicht von innen

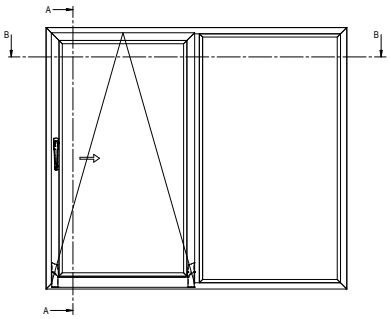

Horizontaler Schnitt

Fensterflügel, Standardpfosten

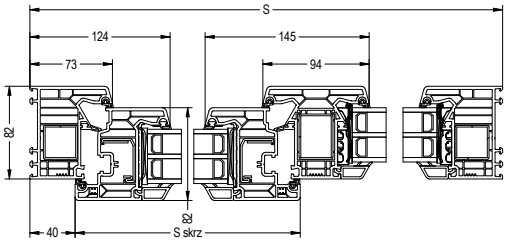

Breiter Flügel, Standardpfosten

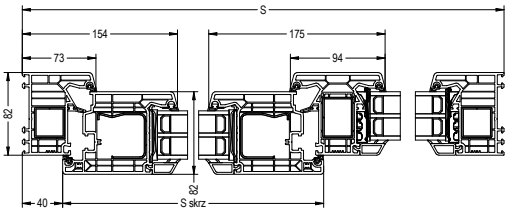

Fensterflügel, breiter Pfosten

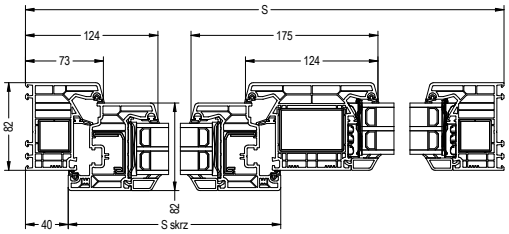

Breiter Flügel, breiter Pfosten

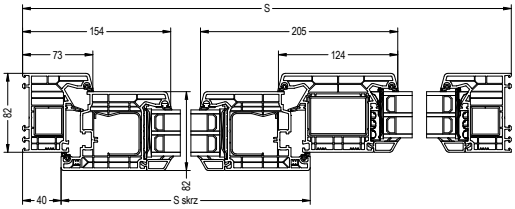

Vertikaler Querschnitt

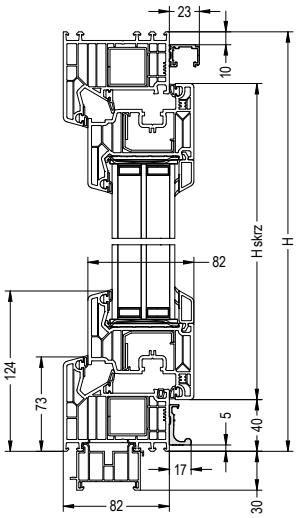

Terrassenfenster PRIMO 82 - PSK fix im Rahmen - Schema A

Ansicht von innen

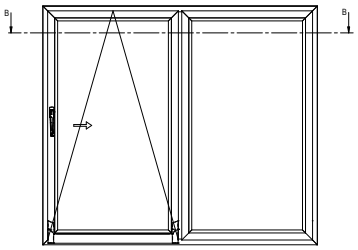

Horizontaler Schnitt

Fensterflügel, Standardpfosten

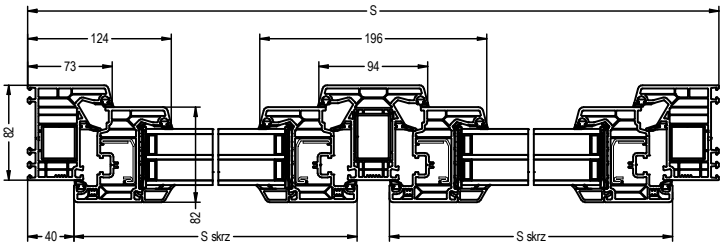

Breiter Flügel, Standardpfosten

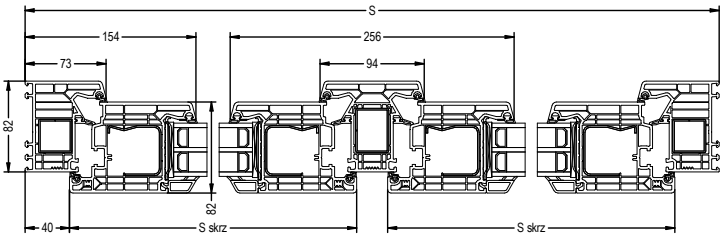

Fensterflügel, breiter Pfosten

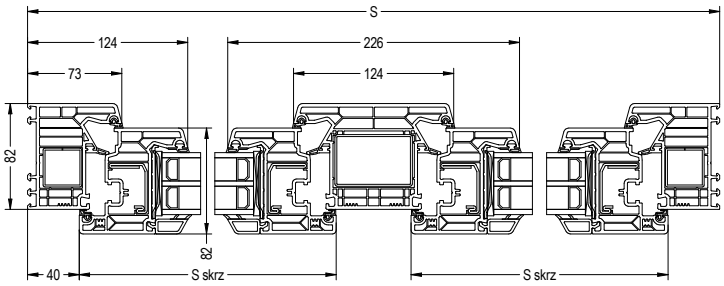

Breiter Flügel, breiter Pfosten

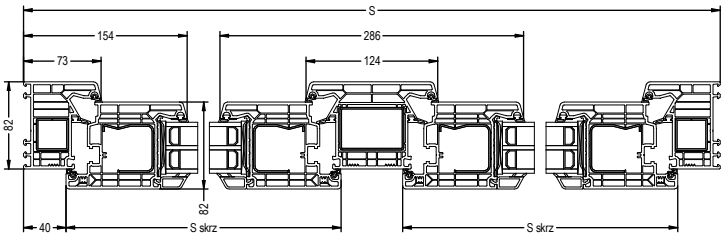

Terrassenfenster PRIMO 82 - PSK fix im Rahmen - Schema C

Horizontaler Schnitt

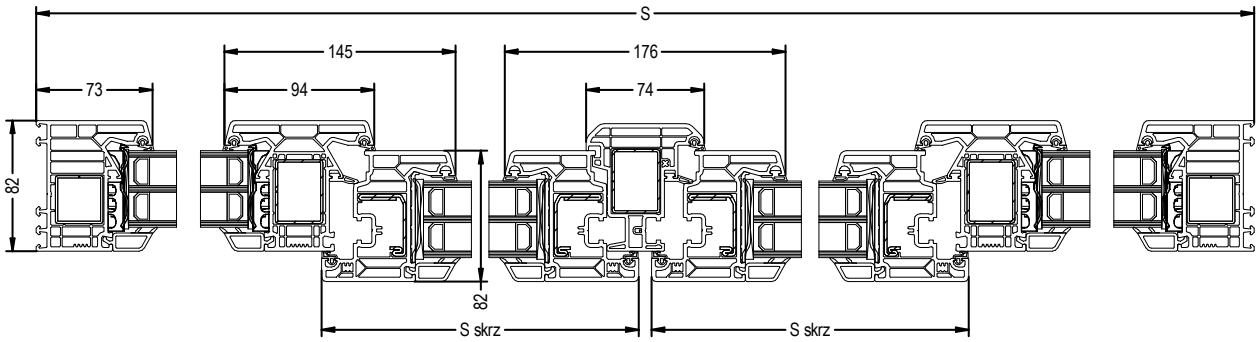

Ansicht von innen

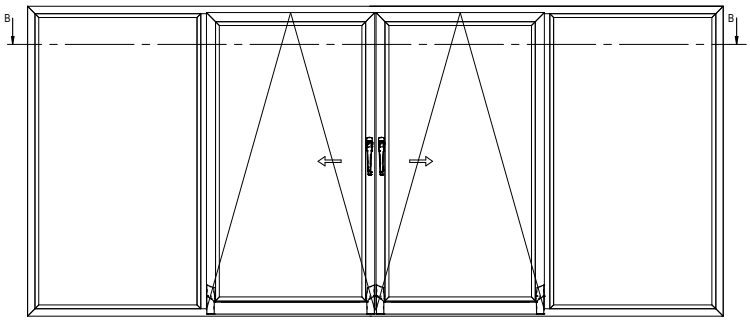

Terrassenfenster PRIMO 82 - PSK fix im Flügel - Schema C

Horizontaler Schnitt

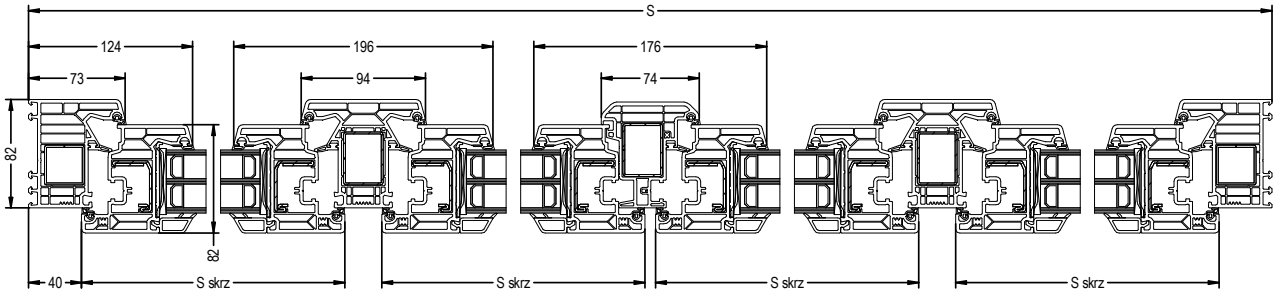

Ansicht von innen

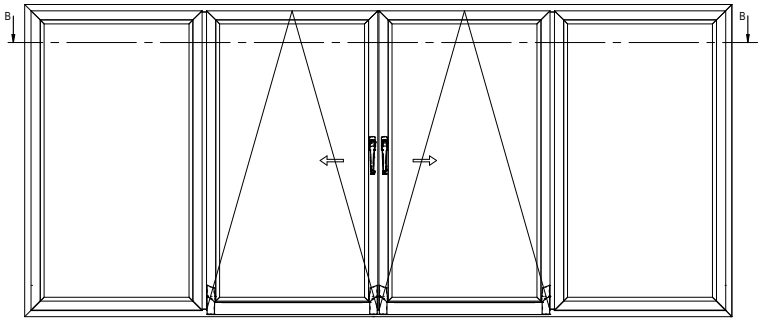

PRIMO HST Skymotion und Skymotion Max

PRIMO HST Skymotion

PRIMO HST Skymotion Max

CHARAKTERISTISCHE MERKMALE VON HEBE-SCHIEBETÜREN

- Profile Klasse A,
- V-Perfect-Technologie ermöglicht unsichtbare Eckverschweissungen, Mehrkammerkonstruktion für hohe Wärme- und Schalldämmung,
- Im Bereich der Schiebeflügel ist ein zweistufiges Dichtungssystem eingesetzt. Das äußere Dichtungssystem sorgt dafür, dass die Tür auch bei Belastungen wie starkem Wind und starkem Regen luftdicht ist.
- Standard-Doppelverglasung 4/18/4/18/4 mit einem 48 [mm] dicken warmen Rahmen
- U_g=0,5 W/m²K nach EN 673,
- Es ist möglich, Scheibenpakete mit einer Stärke von 24 [mm] bis 52 [mm] zu verwenden
- Verstärkung aus verzinktem Stahl,
- Die neueste Generation der Schwelle, die über hervorragende Wärmedämmeigenschaften verfügt und dank ihres einzigartigen Entwurfs eine fast gleichmäßige Oberfläche hinterlässt, die einen komfortablen Übergang schafft.
- Die Flügeldichtung ist in den Farben Schwarz, Grau und Karamell erhältlich, angepasst an die Farbe des entsprechenden Furniers,
- Rahmenkern, Flügel und alle Blenden sind nur in Weiß erhältlich,
- Kombination von zweiflügeligen Terrassentüren mit einer maximalen Breite von bis zu 6,0 [m] und einer Höhe von bis zu 2,7 [m],
- Verfügbare Farben: Weiß, Furniere, SPECTRAL
- Die Wärmedämmung für ein Fenster 3500x2300 beträgt Uw=0,78 W/m2K mit einem 3-Glas-Paket Ug= 0,5 W/m2K

STANDARD-AUSSTATTUNG

- Verdeckter Haken-Drehstangenverschluss, bei dem die Verriegelungshaken aus Stahl beim Schließen herausragen und den Hebe-Schiebe-Flügel gegen den Rahmen drücken,
- Die Verriegelungshaken rasten an den Schließblechen ein und ermöglichen so einen leichten und leisen Betrieb,
- Die einstellbaren Druckverschlüsse sind bündig mit dem Rahmenprofil,,
- Aluminium-Griff auf der Innenseite, versenkter kurzer Griff auf der Außenseite,
- Das Standardverglasungspaket für PRIMO HST Skymotion und Skymotion Max Systeme ist 4/18/4/18/4 U_g=0,5 W/m²K nach EN-673 mit warmen Rahmen,
- SystemVerbreiterungen 30 [mm] in Weiß,
- Bandgriffe zum Tragen von Fenstern,,
- Befestigungsdübel für die Montage von außen und im Rahmen.

Terrassenfenster PRIMO HST - Schema A

Schema A Links

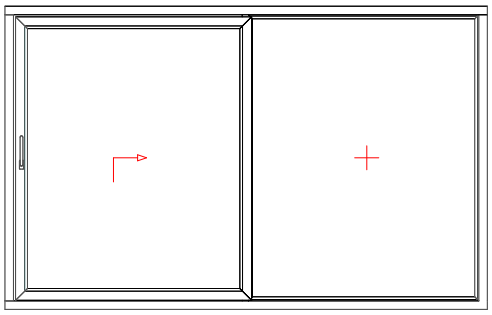

Schema A Rechts

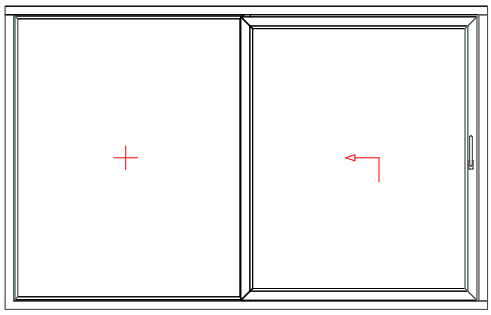

Horizontaler Schnitt HST Skymotion Max

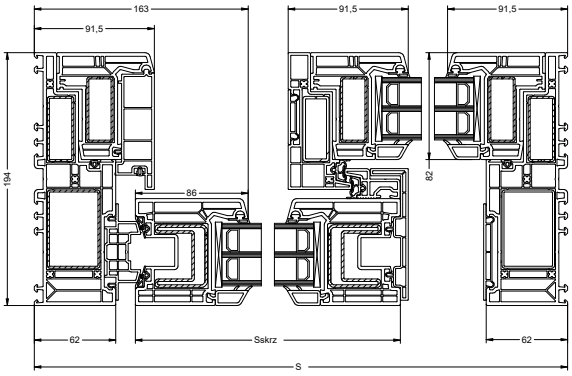

Vertikale Querschnitte HST Skymotion Max

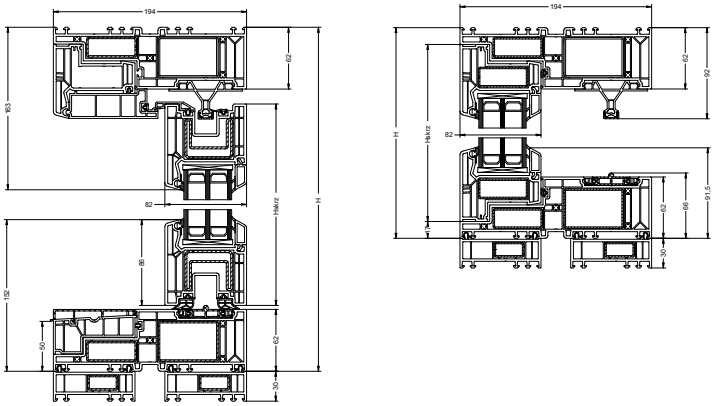

Horizontaler Schnitt HST Skymotion

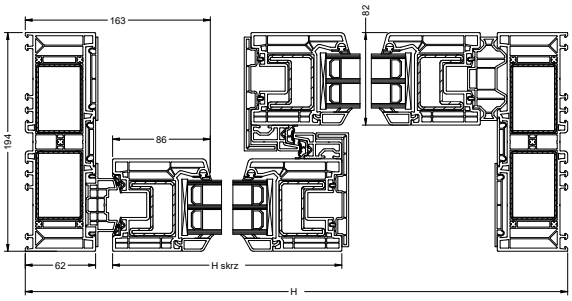

Vertikale Querschnitte HST Skymotion

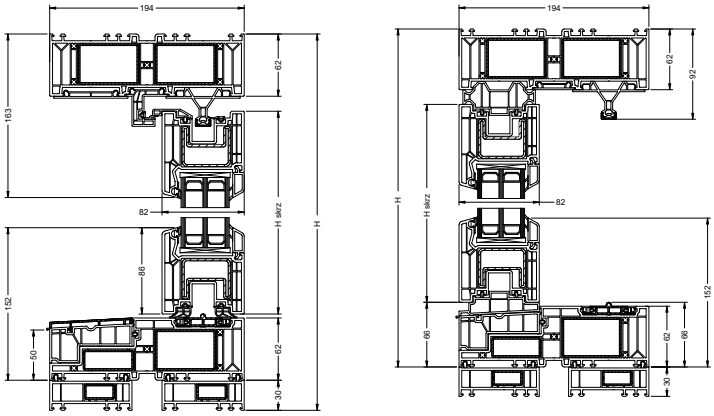

Terrassenfenster PRIMO HST Skymotion - Schema C

Schema C

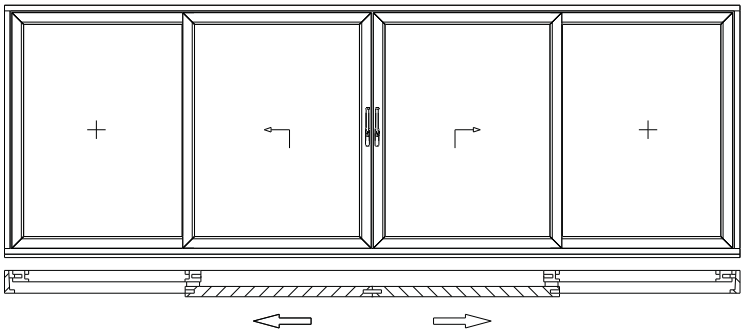

Horizontaler Schnitt HST Skymotion Schema C

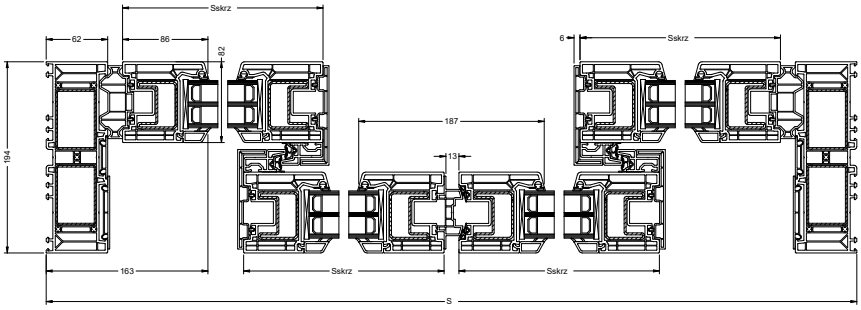

Terrassenfenster PRIMO HST Skymotion - Schema C - Variante

Schema C

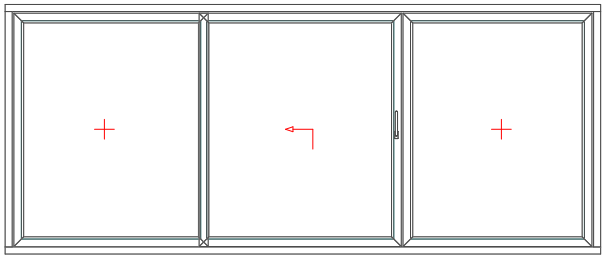

Horizontalschnitt HST Skymotion Schema C - Variante

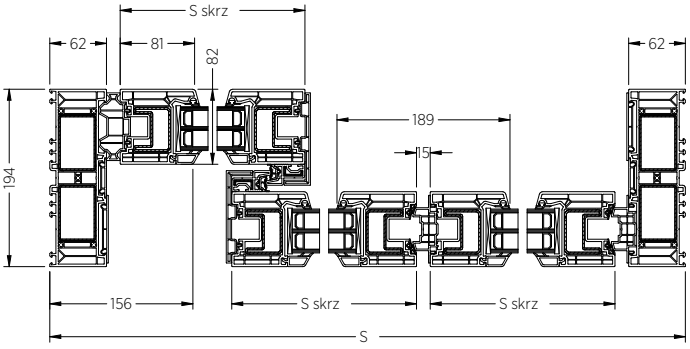

Terrassenfenster PRIMO HST Skymotion Max - Labyrinthverbindung Standard

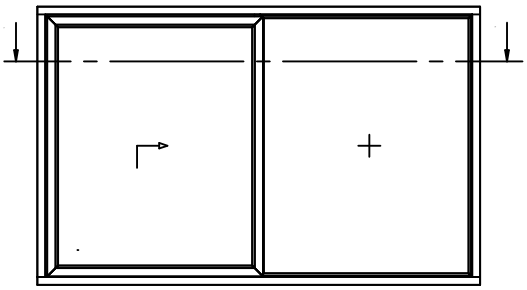

Standardausführung

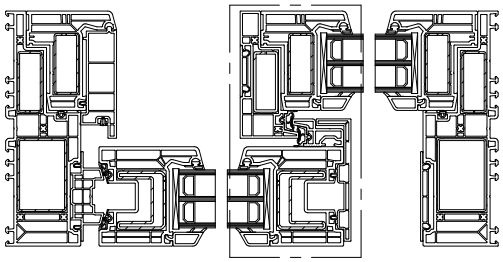

B

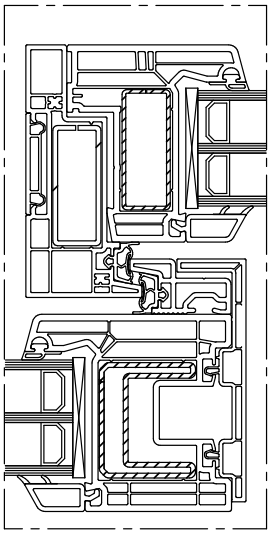

Terrassenfenster PRIMO HST Skymotion Max - Abmessung

Schräge Schwelle mit 3° Neigung - Standard

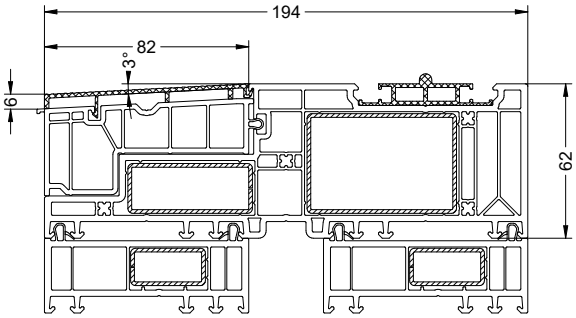

Gerade Schwelle - Optional

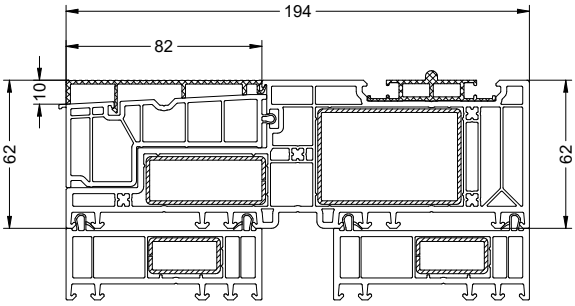

Schräge Schwelle mit 3° Neigung - Standard

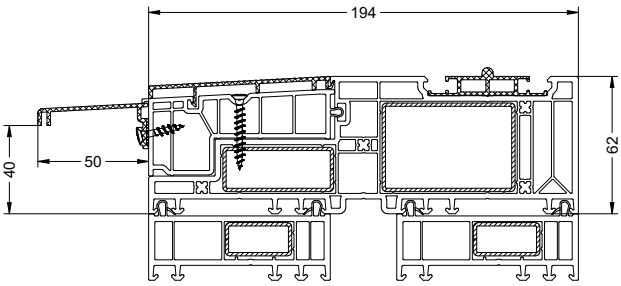

Gerade Schwelle mit Tropfkante

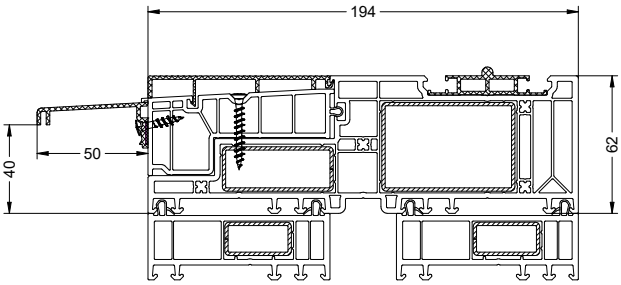

Terrassenfenster PRIMO HST Skymotion - Abmessungen

Schräge Schwelle mit 3° Neigung - Standard

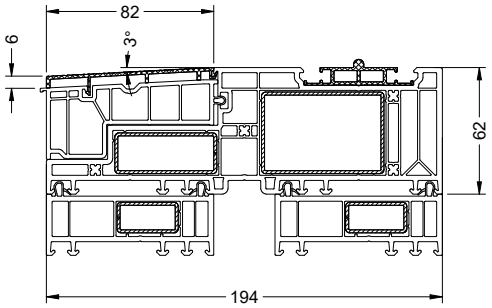

Gerade Schwelle - Optional

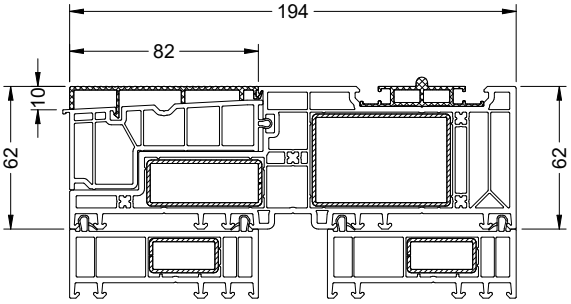

Schräge Schwelle mit 3° Neigung und Tropfkante

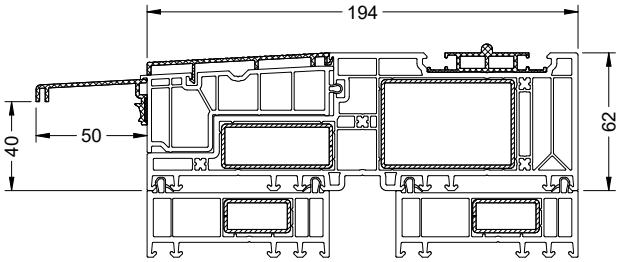

Schräge Schwelle mit 3° Neigung und Tropfkante

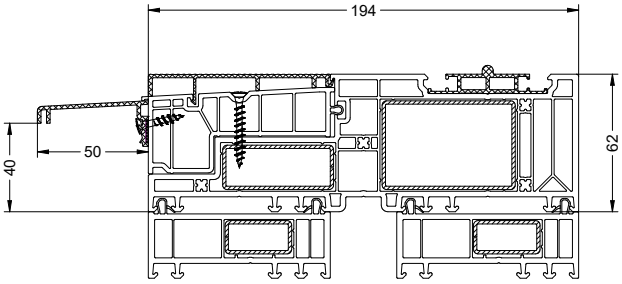

Niedrige Schwelle Gangflügel

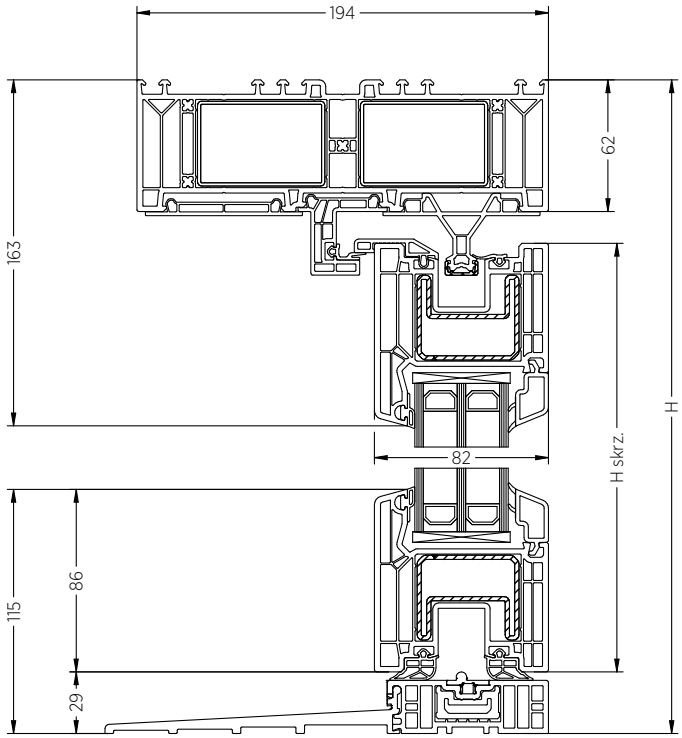

Niedrige Schwelle Standflügel

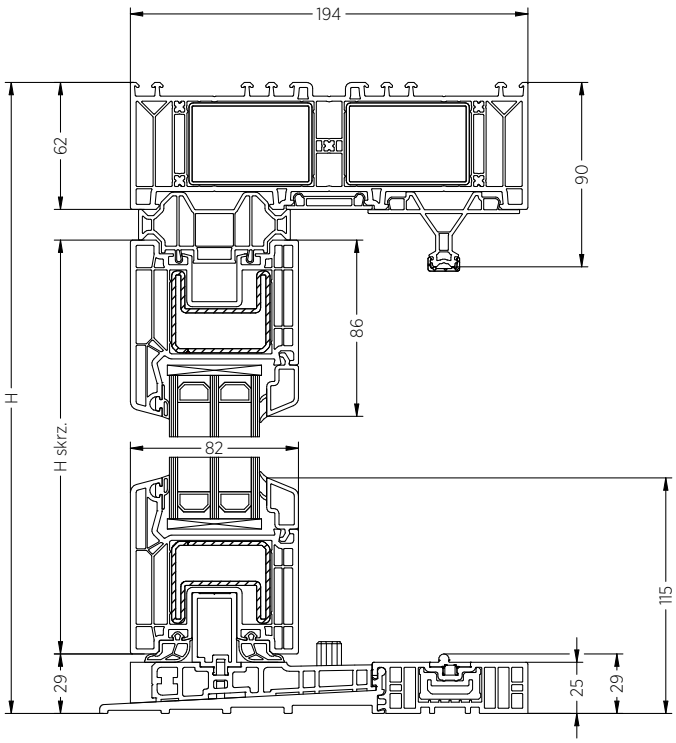

Horizontaler Schnitt Schwellenwerte für Stufe 0 für Skymotion Max

Standardschwelle ohne Tropfkante

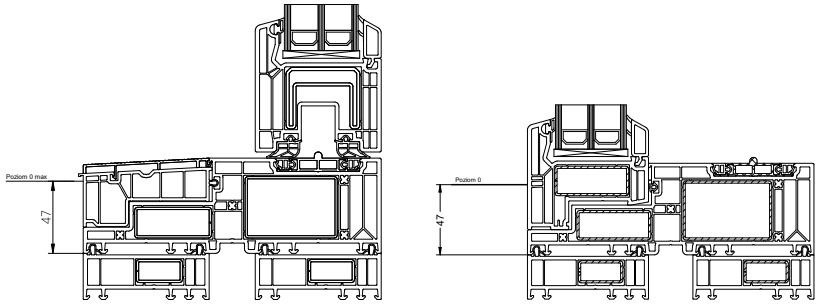

Standardschwelle mit Tropfkante

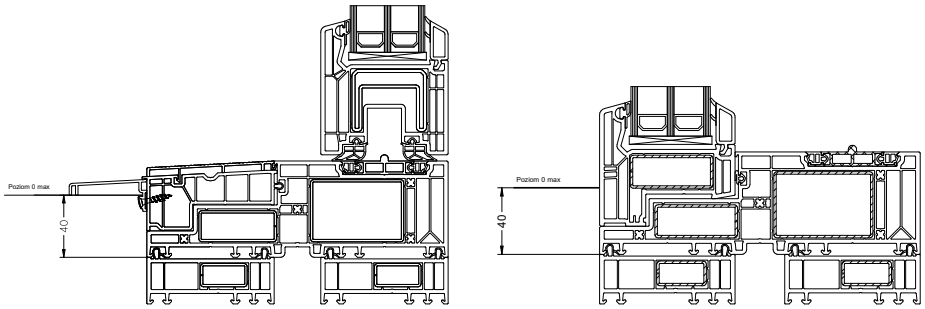

Schwelle ohne Tropfkante

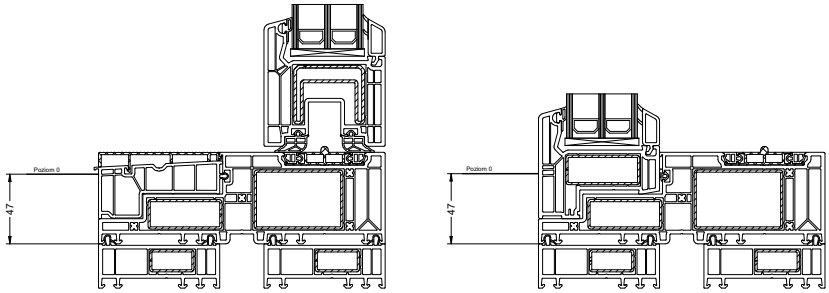

Schwelle mit Tropfkante

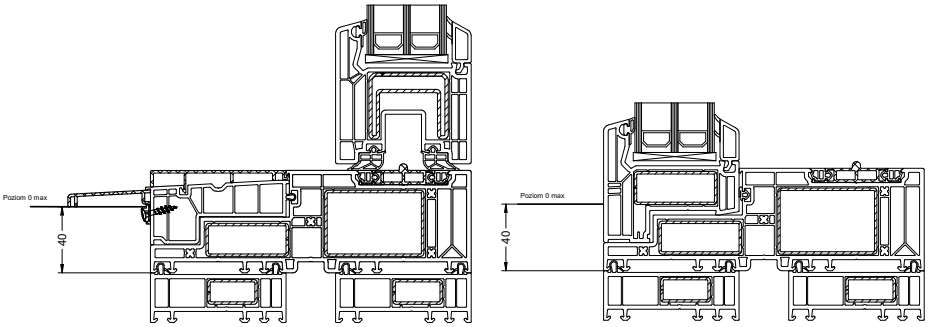

Bestell- und Montagemaße für HST-Konstruktionen

Bei der Bestellung ist das Maß H, ohne 30[mm] Verlängerung, anzugeben.

Höhe

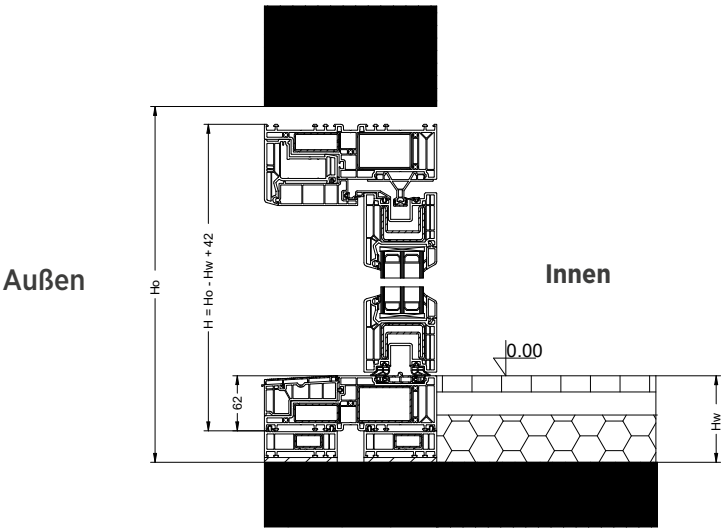

Breite

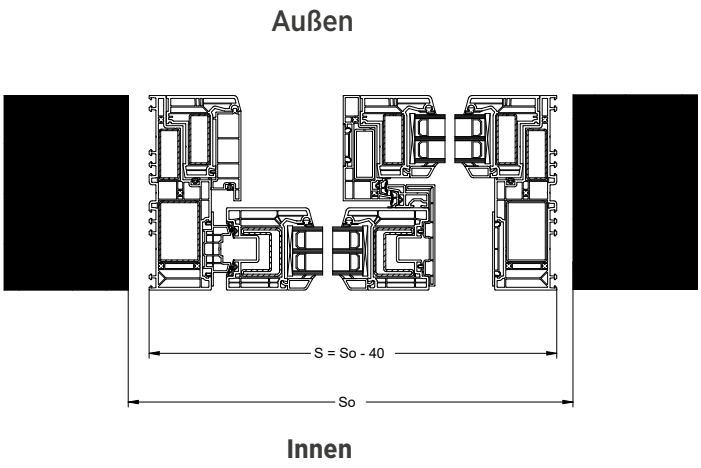

Abmessungen für ein Klinkerfundament

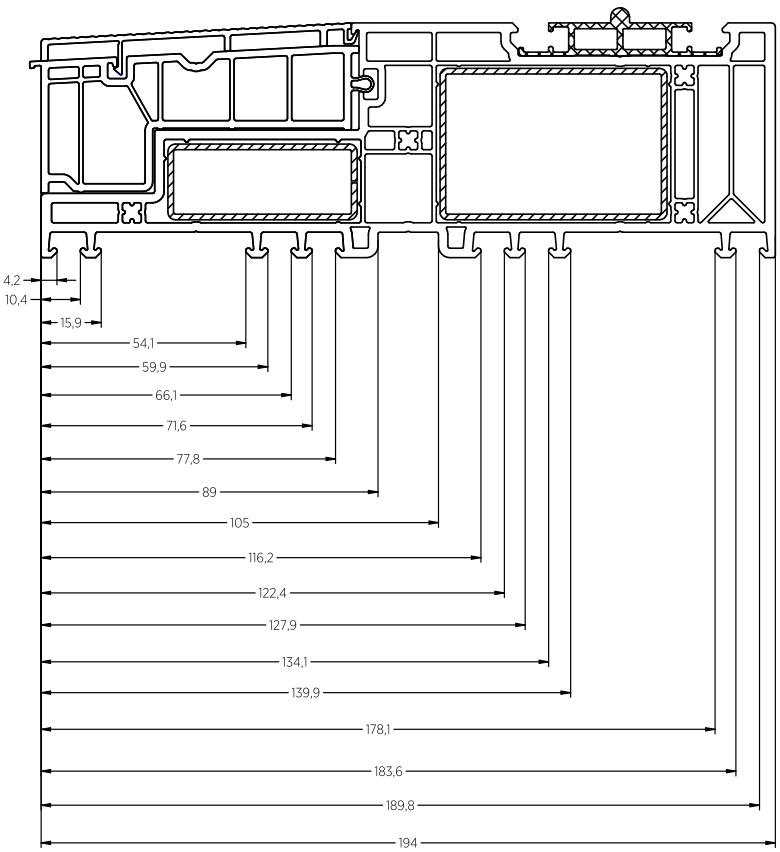

Höhe der Entwässerungsöffnung im passiven Teil des Skymotion Max

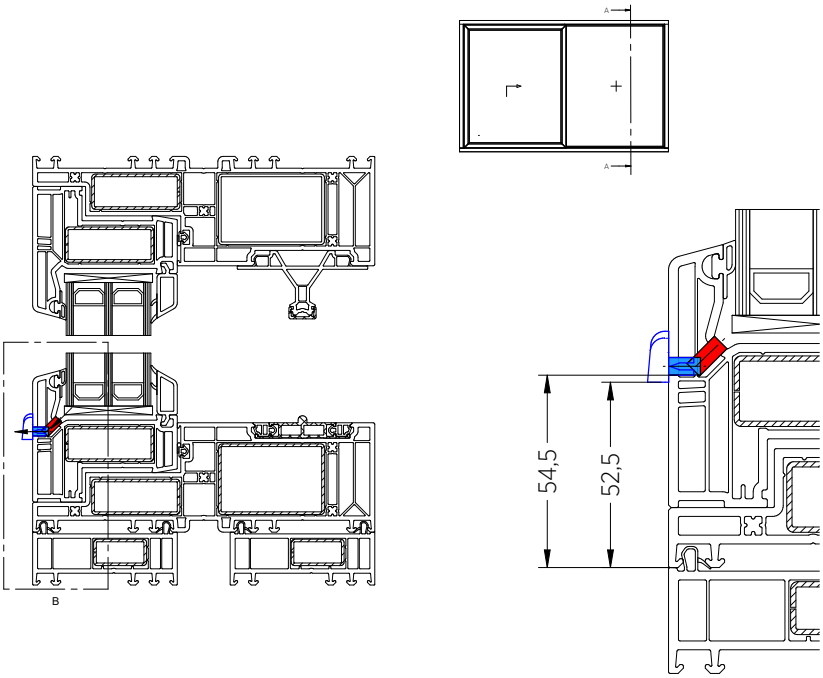

Verbindung von PRIMO Skymotion mit dem Fenster PRIMO 82

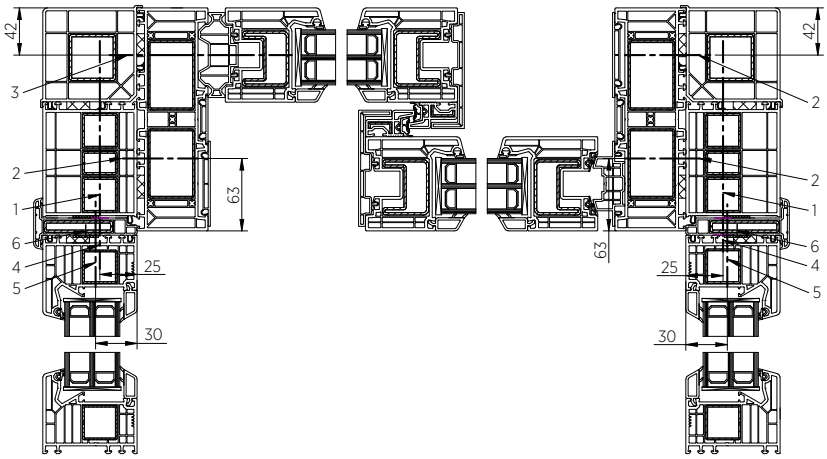

Das Verbindungssatz enthält keine Montageschrauben.

Empfohlene Längen der Montageschrauben in folgender Reihenfolge:

1 – Länge: 130–152 mm
2 – Länge: 80–110 mm
3 – Länge: 160–190 mm
4 – Länge: 40–50 mm
5 – Länge: 60–90 mm
6 – Länge: 8–10 mm

Der Montageanker darf nur auf der FIX-Seite mit der Schraube Nr. 6 befestigt werden.

PRIMO SLIDE

CHARAKTERISTISCHE MERKMALE VON HEBE-SCHIEBETÜREN

- Profile der A-Klasse,
- Nichtblindender Effekt (Schweißen) der Verbindungsprofile,
- Mehrkammerkonstruktion, die eine hohe Wärme- und Schalldämmung garantiert,
- Standard 4/18/4/18/4 Doppelverglasung 48 [mm] Ug=0,5 W/m²K nach EN 673,
- Möglichkeit der Verwendung von Glaspaketen mit einer Dicke von 24 [mm] bis 48 [mm].
- Bewehrung aus verzinktem Stahl,
- Die Dichtung des Flügelrahmens ist in den Farben Schwarz, Grau und Karamell erhältlich, abgestimmt auf die Farbe des jeweiligen Furniers,
- Rahmenkern: Weiß, Grau und Karamell
- Abdeckungen: Weiß
- Flügel: Weiß oder Grau RAL 7035
- Maximale Breite bis zu 4,2 [m], Höhe bis zu 2,48 [m],
- Verfügbare Farben: weiß, Furnier, SPECTRAL
- Die Wärmedämmung für ein Fenster der Größe 3000x2300 beträgt Uw=0,74 W/m²K mit einem 3-fach verglasten Paket Ug= 0,5 W/m²K

STANDARD-AUSSTATTUNG

- Siegenia TITAN Randbeschlag mit Zusatzelementen zum Ablegen und Schieben,
- Aluminium-Griff auf der Innenseite,
- Standard-Verglasungspaket ist 4/18/4/18/4 Ug=0,5 W/m²K nach EN-673,
- Systemverlängerungen 30 [mm] in weiß,
- Bandkonsolen für tragende Fenster, mit Stahlverstärkung,
- Befestigungsdübel für die Montage von außen und innen,
- Aluminium-Schwellerschutz

PRIMO SLIDE Terrassenfenster - Schema A

Schema A Links

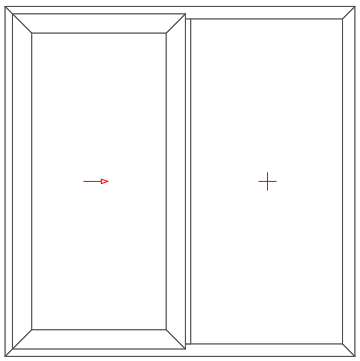

Schema A Recht

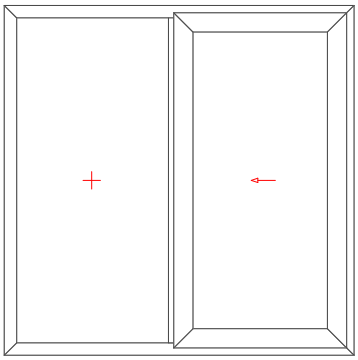

Primo Slide Horizontalschnitt

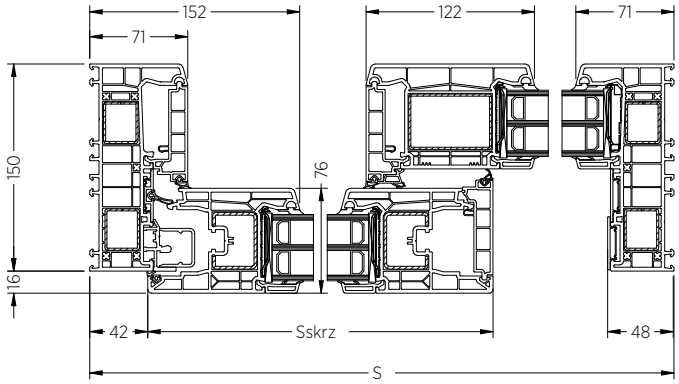

Primo Slide Vertikalprofile

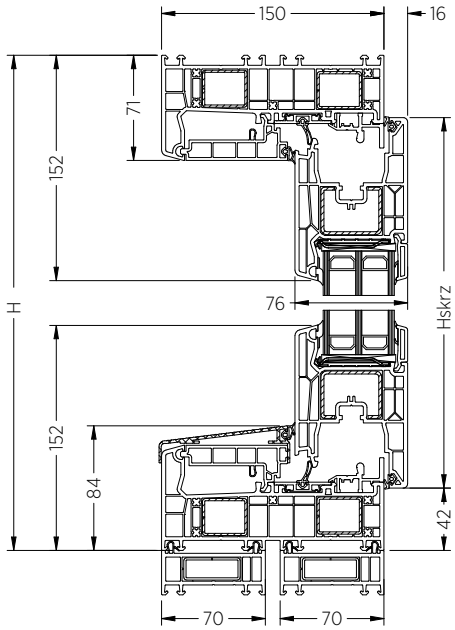

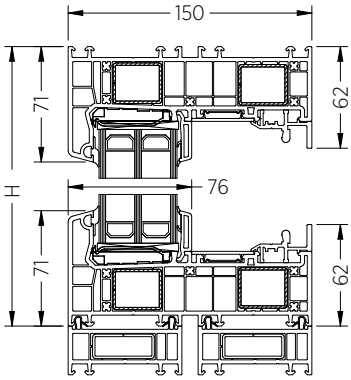

Stufe Null Primo Slide

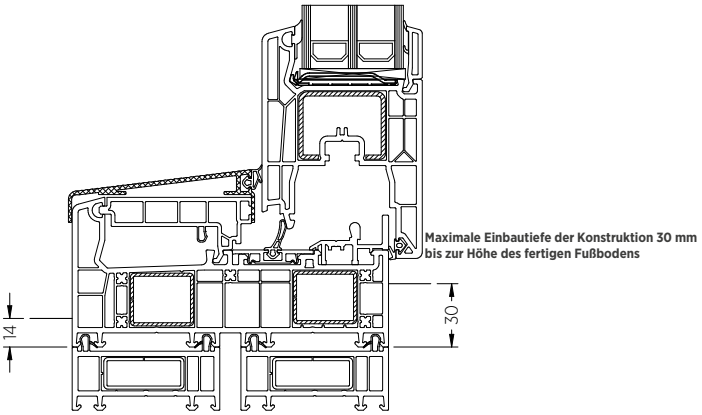

Primo Slide Abflüsse

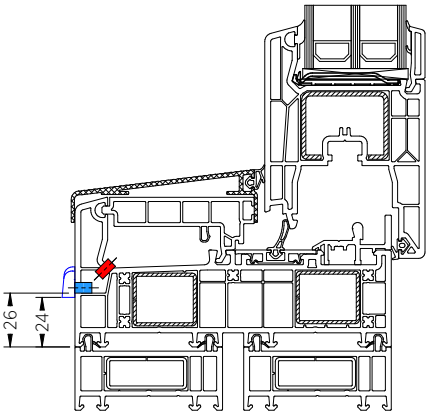

Primo Slide vertikale Bemessung

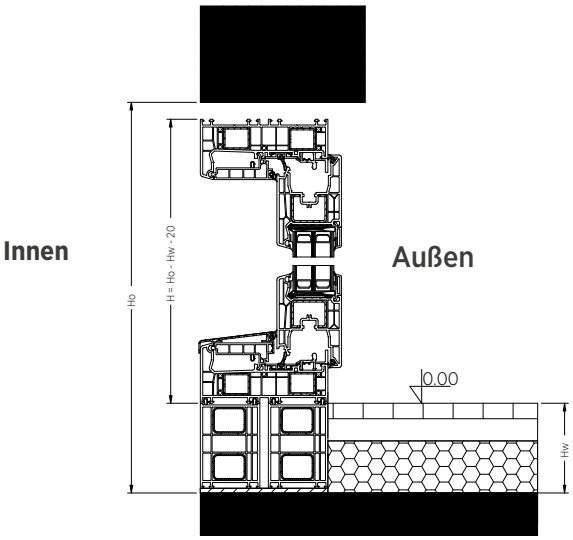

Horizontale Dimensionierung Primo Slide

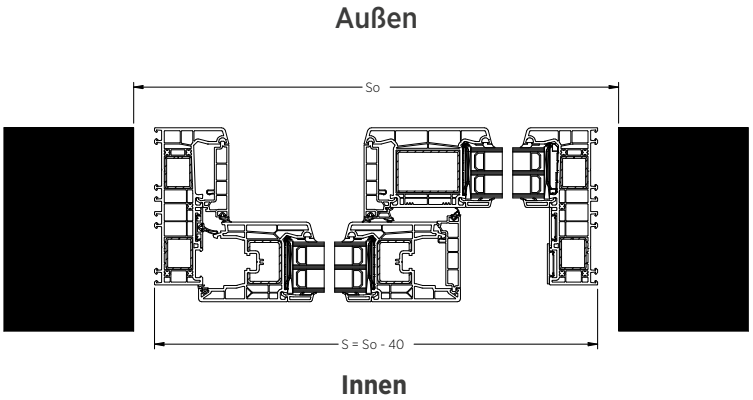

UNGEWÖHNLICHE FORMEN

Aus technologischen Gründen werden Fenster mit untypischen Formen nicht in V-Perfect-Technologie hergestellt. Bogenfenster werden nicht in SpectRAL-Furnieren hergestellt.

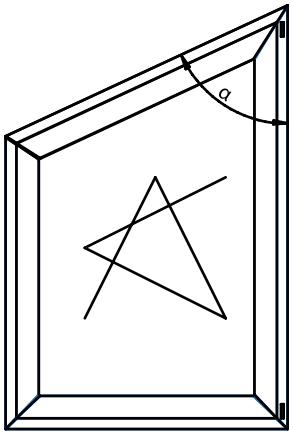

Minimal zulässiger Winkel α FLÜGEL R, RU	65°
Minimal zulässiger Winkel α, mit Fräsung des Rahmenfalzes FLÜGEL R, RU	55°
Minimal zulässiger Winkel α für Profilschweißen FESTER RAHMEN	30°
Minimal zulässiger Winkel α für Profilschweißen FESTER FLÜGEL	40°

Mindestlänge der geschweißten Rahmen-/Flügelprofile für Formfenster: 250 [mm].

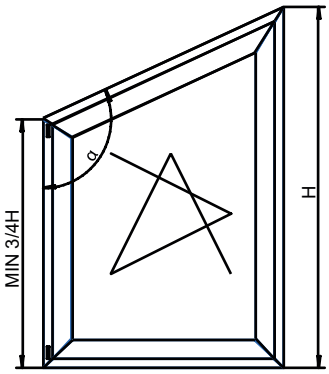

Die Mindesthöhe der kürzeren Seite muss 3/4 H der gesamten Fensterhöhe betragen	
Minimal zulässiger Winkel α FLÜGEL R, RU	140°

Mindestlänge der geschweißten Rahmen-/Flügelprofile für Formfenster: 250 [mm].

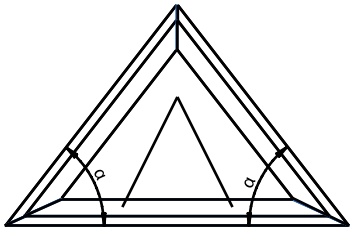

Minimal zulässiger Winkel α FLÜGEL U	65°
Minimal zulässiger Winkel α, mit Fräsung des Rahmenfalzes FLÜGEL U	55°
Minimal zulässiger Winkel α für Profilschweißen FESTER RAHMEN	30°
Minimal zulässiger Winkel α für Profilschweißen FESTER FLÜGEL	40°

Mindestlänge der geschweißten Rahmen-/Flügelprofile für Formfenster: 250 [mm].

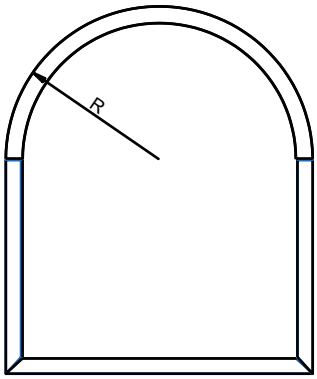

	Fester Rahmen
Minimum R für einen halbvollständigen Bogen	460 [mm]
Maximal R für einen halbvollständigen Bogen	1400 [mm]

Mindestlänge der geschweißten Rahmen-/Flügelprofile für Formfenster: 250 [mm].

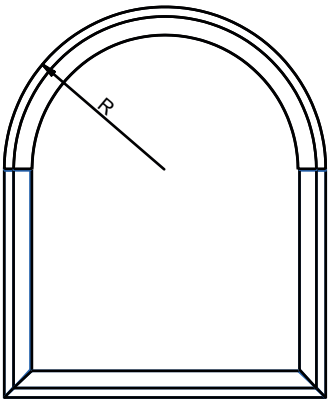

	RAHMEN + FLÜGEL 103.341
Minimum R für einen halbvollständigen Bogen	500 [mm]
Maximal R für einen halbvollständigen Bogen	1400 [mm]

	RAHMEN + FLÜGEL 103.345
Minimum R für einen halbvollständigen Bogen	650 [mm]
Maximal R für einen halbvollständigen Bogen	1400 [mm]

Mindestlänge der geschweißten Rahmen-/Flügelprofile für Formfenster: 250 [mm].

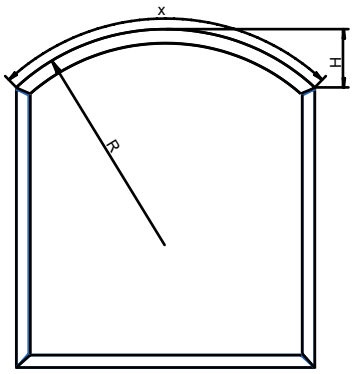

	Fester Rahmen
Minimum R für einen Segmentbogen	460 [mm]
Maximal R für einen Segmentbogen	2900 [mm]

Maximale Höhe H für einen Segmentbogen	1400 [mm]
Maximale Länge x für einen Segmentbogen	3800 [mm]

Mindestlänge der geschweißten Rahmen-/Flügelprofile für Formfenster: 250 [mm].

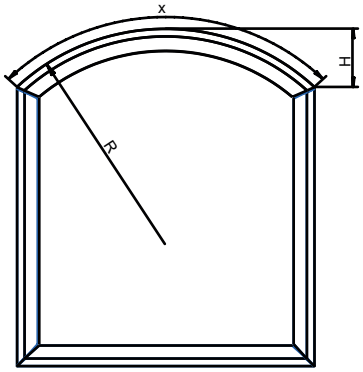

	RAHMEN + FLÜGEL 103.341
Minimum R für einen Segmentbogen	500 [mm]
Maximal R für einen Segmentbogen	2900 [mm]

	RAHMEN + FLÜGEL 103.345
Minimum R für einen Segmentbogen	650 [mm]
Maximal R für einen Segmentbogen	2900 [mm]

Maximale Höhe H für einen Segmentbogen	1400 [mm]
Maximale Länge x für einen Segmentbogen	3800 [mm]

Mindestlänge der geschweißten Rahmen-/Flügelprofile für Formfenster: 250 [mm].

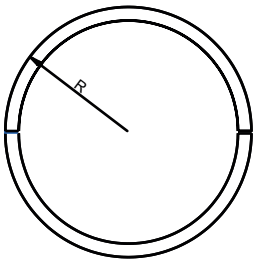

	Fester Rahmen
Minimum R für den Bogen	460 [mm]
Maximal R für den Bogen	1400 [mm]

Mindestlänge der geschweißten Rahmen-/Flügelprofile für Formfenster: 250 [mm].

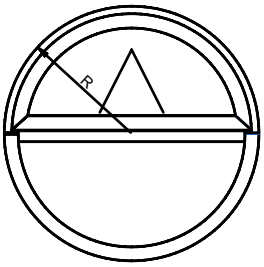

	RAHMEN + FLÜGEL 103.341
Minimum R für den Bogen	500 [mm]
Maximal R für den Bogen	1400 [mm]

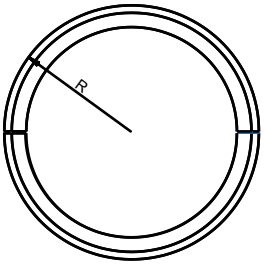

	RAHMEN + FLÜGEL 103.345
Minimum R für den Bogen	650 [mm]
Maximal R für den Bogen	1400 [mm]

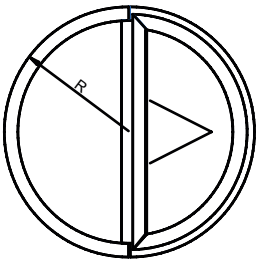

Mindestlänge der geschweißten Rahmen-/Flügelprofile für Formfenster: 250 [mm].

SYSTEMEINSCHRÄNKUNGEN

Konstruktive Einschränkungen der Fenster PRIMO 82

Maximale Flügelabmessungen

		Ein- und mehrflügelige Fenster/ Balkone R, RU mit einem festen Pfosten		Zweiflügelige Fenster/Balkone R+RU mit einem Stulp		Kippfenster	
		Weiß	Andere Farbe	Weiß	Andere Farbe	Weiß	Andere Farbe
Maximale Flügel-fläche	Flügel STANDARD 103.341	2,25 [m²]*				2,25 [m²]	
	breiter Flügel 103.345	2,5 [m²]				nicht möglich	
Maximale Flügel-breite	Flügel STANDARD 103.341	1420 [mm]		1406 [mm]		2400 [mm]	
	breiter Flügel 103.345	1520 [mm]	1420 [mm]	1106 [mm]	1056 [mm]	nicht möglich	
Maximale Flügel-höhe	Flügel STANDARD 103.341	2420 [mm]		Fenster: 1920 [mm] Balkon: 2420 [mm]		1400 [mm]	
	breiter Flügel 103.345	2420 [mm]				nicht möglich	
Maximales Gesamtgewicht eines Flügels mit Verglasung mit MultiMatic-Be-schlag	Flügel STANDARD 103.341	120 [kg]				80 [kg]	
	breiter Flügel 103.345					nicht möglich	
Verhältnis Flügel-breite/Höhe		< 1,6				-	

Minimale Flügelabmessungen

		R und RU		U	
		Breite	Höhe	Breite	Höhe
Minimale Abmessung	Flügel STANDARD 103.341	330 [mm]	480 [mm]	340 [mm]	330 [mm]
		480 [mm]	400 [mm]		

Maximale Rahmenabmessungen

	Weiß	Andere Farbe
Maximale Fläche der Fensterkonstruktion in einem Rahmen	9,6 [m²]	
Maximale Konstruktionsbreite	4200 [mm]	4000 [mm]
Maximale Konstruktionshöhe	4200 [mm]	4000 [mm]
Maximales Glasgewicht	300 [kg]	

Mindestabmessungen des Rahmens

Minimale Rahmenbreite	330 [mm]
Minimale Rahmenhöhe	330 [mm]

*Es ist möglich, den Größenbereich eines Fensterflügels durch den Einsatz der Glasklebetechnik zu vergrößern.

Konstruktive Einschränkungen von Terrassentüren

Maximale Abmessungen PSK

		PSK Schema A		PSK Schema C Variant		PSK Schema C	
		Aufschlüsselung					
		symmetrisch	asymmetrisch *	symmetrisch	asymmetrisch *	symmetrisch	asymmetrisch *
Maximale Fensterfläche		8,00 [m²]		9,6 [m²]			
Maximale Fensterbreite		3300 [mm]	4000 [mm] *	4000 [mm]			
Maximale Fensterhöhe		2480 [mm]					
Maximale Flügelbreite	Flügel STANDARD 103.341	1540 [mm]					
	breiter Flügel 103.345	1760 [mm]				1210 [mm]	
Maximale Flügelhöhe		2400 [mm]					
Maximale Flügelfläche	Flügel STANDARD 103.341	2,5 [m²]				2,25 [m²]	
	breiter Flügel 103.345	3,8 [m²]				2,5 [m²]	
Verhältnis zwischen Flügel-höhe und -breite		< 2,7					

* Ausführung auf Anfrage

Mindestabmessungen PSK

	MANUELL PSK-S	PAS	AUTOMATISCH PSK-Z
Minimale Flügelbreite	660 [mm]	790 [mm]	760 [mm]
Minimale Flügelhöhe	1040 [mm]	881 [mm]	940 [mm]

Maximale Abmessungen von HST PRIMO Skymotion

	Schema A			
	Weiß		Andere Farbe	
	symmetrisch	asymmetrisch	symmetrisch	asymmetrisch
Maximale Fensterbreite	6000 [mm]		5000 [mm]	
Maximale Fensterhöhe	2700 [mm]		2600 [mm]	
Maximale Fläche des Fahrflügels	6,0 [m²]		6,0 [m²]	
Maximale Fläche des festen Flügels	6,0 [m²]	6,5 [m²]	6,0 [m²]	6,5 [m²]
Maximale Flügelbreite	3000 [mm]		2500 [mm]	
Verhältnis zwischen Flügelhöhe und -breite	> 2,5 : 1			

	HS Skymotion 82 - Schema C			
	Weiß		Andere Farbe	
	symmetrisch	asymmetrisch	symmetrisch	asymmetrisch
Maximale Fensterbreite	6500 [mm]			
Maximale Fensterhöhe	2700 [mm]		2600 [mm]	
Maximale Fläche des Fahrflügels	6,0 [m²]		5,5 [m²]	
Maximale Fläche des festen Flügels	6,0 [m²]	6,5 [m²]	5,5 [m²]	6,0 [m²]
Maximale Flügelbreite	3000 [mm]		2500 [mm]	
Verhältnis zwischen Flügelhöhe und -breite	> 2,5 : 1			

Minimale Abmessungen HST PRIMO Skymotion

		Schema A	HS Skymotion 82 - Schema C
Mindestbreite der Terrassentüren		1800 [mm]	4000 [mm]
Mindesthöhe der Terrassentüren	STANDARD	1942 [mm]	1942 [mm]
	mit verkabeltem Reed-Schalter	1942 [mm]	-
	mit Option SECURITY 2	2300 [mm]	1942 [mm]

Maximale Abmessungen von Primo Slide

	Schemat A			
	Weiß		Andere Farbe	
	symmetrisch	asymmetrisch	symmetrisch	asymmetrisch
Maximale Fensterbreite	4200 [mm]		3500 [mm]	
Maximale Fensterhöhe	2480 [mm]		2430 [mm]	
Maximale Fensterfläche	10,5 [m²]		8,3 [m²]	
Maximale Fläche des Fahrflügels	3,6 [m²]		3,45 [m²]	
Maximale Flügelbreite	1500 [mm]		1500 [mm]	
Maximales Gewicht des Flügels	200 kg			
Verhältnis zwischen Flügelhöhe und -breite	< 2,5 : 1			

Mindestabmessungen Primo Slide

Minimale Flügelbreite	716 [mm]	716 [mm]
Minimale Flügelhöhe	890 [mm]	890 [mm]

BESCHLAGSTYPEN UND ANWENDUNGSBEREICHE

Beschlagstyp	Flügelgewicht	Flügelfläche
Maco Multi-Matic Rahmen- und Flügelscharnier STANDARD	≤ 100 kg	2,4 [m²]
Maco Multi-Matic mit niedriger Schwelle Rahmen und Flügelscharnier mit Tragzapfen	≤ 110 kg	3,0 [m²]
Maco Multi-Matic Rahmen und Flügelscharnier mit Tragzapfen	≤ 120 kg	3,0 [m²]
Maco Multi-Power	≤ 150 kg	3,0 [m²]
Maco Multi-Power mit niedriger Schwelle	≤ 110 kg	3,0 [m²]
Maco Multi-Mammut	≤ 180 kg	3,6 [m²]

Mindest- und Maximalabmessungen der Fenster je nach Einbruchsicherheitsklasse und Maximalgewicht

Fenstertyp	Minimale Flügel-breite	Maximale Flügel-breite	Minimale Flügelhöhe	Maximale Flügelhöhe	Gewicht
RU SECURITY 1	520	1690	470	2640	100 kg
U SECURITY 1	510	2290	390	1140	80 kg
Stulp SECURITY 1	520	1340	701	2640	100 kg
RU RC2	520	1690	470	2640	100 kg
U RC2	510	2290	390	1140	80 kg
Stulp RC2	520	1340	701	2640	100 kg

SICHERHEITSSTANDARD SECURITY FÜR FENSTER, PSK, HST

Typ des Fensters/Terrassentür	**FENSTER**	**FENSTER**	**PSK**	**PRIMO HST Skymotion und Skymotion Max**	**FENSTER**
Art der Absicherung	SECURITY 1	SECURITY 2			Einbruchschutzklasse RC2 nach PN-EN 1627
AUSSTATTUNG					
Typ und Anzahl der Schließer	- Mindestens 4 Aushebel-schutzbolzen - Anzahl der Bolzen hängt von der Größe des Flügels ab, entspricht den Systemen des Beschla-glieferanten für die Klasse RC1N	- Alle Bolzen als Aushe-belschutzbolzen - Anzahl der Bolzen hängt von der Größe des Flügels ab, entspricht den Systemen des Beschla-glieferanten für die Klasse RC2	- Alle Bolzen als Aushe-belschutzbolzen - Anzahl der Bolzen hängt von der Größe des Flügels ab, entspricht den Syste-men des Beschlaglieferan-ten für die Klasse RC2	3 Haken für Schema A 4 Bolzen für Schema C Skymotion	- Alle Bolzen als Aushe-belschutzbolzen - Anzahl der Bolzen hängt von der Größe des Flügels ab, entspricht den Systemen des Beschlaglieferanten für die Klasse RC2
Sicherungsplatte für Drehstan-genverschlüsse	Ja	Ja	Ja	Ja	Ja
Anschlussplatte	Ja	Ja	Ja	Nicht vorhanden	Ja
Griff	Beliebig	Beliebig	Beliebig	Beliebig	Mit Schlüssel 100Nm
Montage	Anker oder Dübel	Anker oder Dübel	Anker oder Dübel	Auf Dübeln	Auf Dübeln
Zusammenstellung	Einhaltung der nationalen Vorschriften	Einhaltung der nationalen Vorschriften	Einhaltung der nationalen Vorschriften	Einhaltung der natio-nalen Vorschriften	Mindestens eine Platte in einer Zusammenstellung in der Widerstandsklasse P4A nach EN 356

Einkleben von Glas	Nicht erforderlich	Nicht erforderlich	Nicht erforderlich	Nicht erforderlich	Erforderlich um den Umfang des Flügels
Zusätzliches	- Gelbe Beschränkung mit einem Vorschlag an den Kunden, einen Griff mit einem Schlüssel zu wählen	- Gelbe Beschränkung mit einem Vorschlag an den Kunden, einen Griff mit einem Schlüssel zu wählen	- Gelbe Beschränkung mit einem Vorschlag an den Kunden, einen Griff mit einem Schlüssel zu wählen	- Es ist nicht erforderlich, Labyrinthleisten zu verstärken und sie mit Schrauben zu befestigen - Gelbe Beschränkung mit einem Vorschlag an den Kunden, einen Griff mit einem Schlüssel zu wählen	Keine

FARBEN

Die verfügbaren Farbvarianten der PVC-Fenster sind:
Weiß, einseitig furniert, beidseitig furniert.

Standardfarben

Furniere - Standardfarben

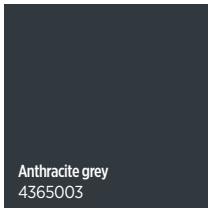

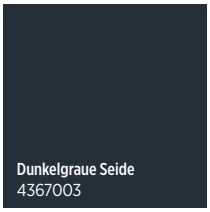

VEKA SPECTRAL speziell für Fenster PRIMO 82 - Sonderfarben

Anthrazit Ultramatt 701605001	Platingrau Ultramatt 704000001	Umbra Ultramatt 800400001	GraphitschwarzUltramatt 901100001	Milchweiß Ultramatt 901000001

Furniere - Sonderfarben

Schokoladenbrau 887505	Siena Rosso 49233	Siena Noce 49237	Douglasie V 3069037	Douglasie 3152009	Bergkiefer 3069041
Oregon III 2115008	Natureiche 3118076	Rustikale Eiche V 3156003	Shogun AD 49195	Shogun AF 49198	Macore 3162002
Weiß 915205	Papyrus-Weiß 901805	Cream white 137905	Elfenbein 101505	Gelb 108705	Hellgrau 725105
Achatgrau 703805	Silbergrau 715505	Silbergrau glatt 715505083	Basaltgrau 701205	Basaltgrau glatt 701205083	Schiefergrau 701505
Schiefergrau glatt 701505083	Quarzgrau 703905	Brillantblau 500705	Kobaltblau 501305	Stahlblau 515005	Grün 600505
Dark green 612505	Monumentalgrün 992505	Rubinrot 300305	Rotbraun 308105	Kastanienbraun 300505	Schwarz-Braun 851805
Metbrush aluminium 4361001	Metbrush Silver 4361002	Platin Crown 1293001	Platin Quarz 1293002	Platin Earl 1293010	Sheffield Oak Light 4563081

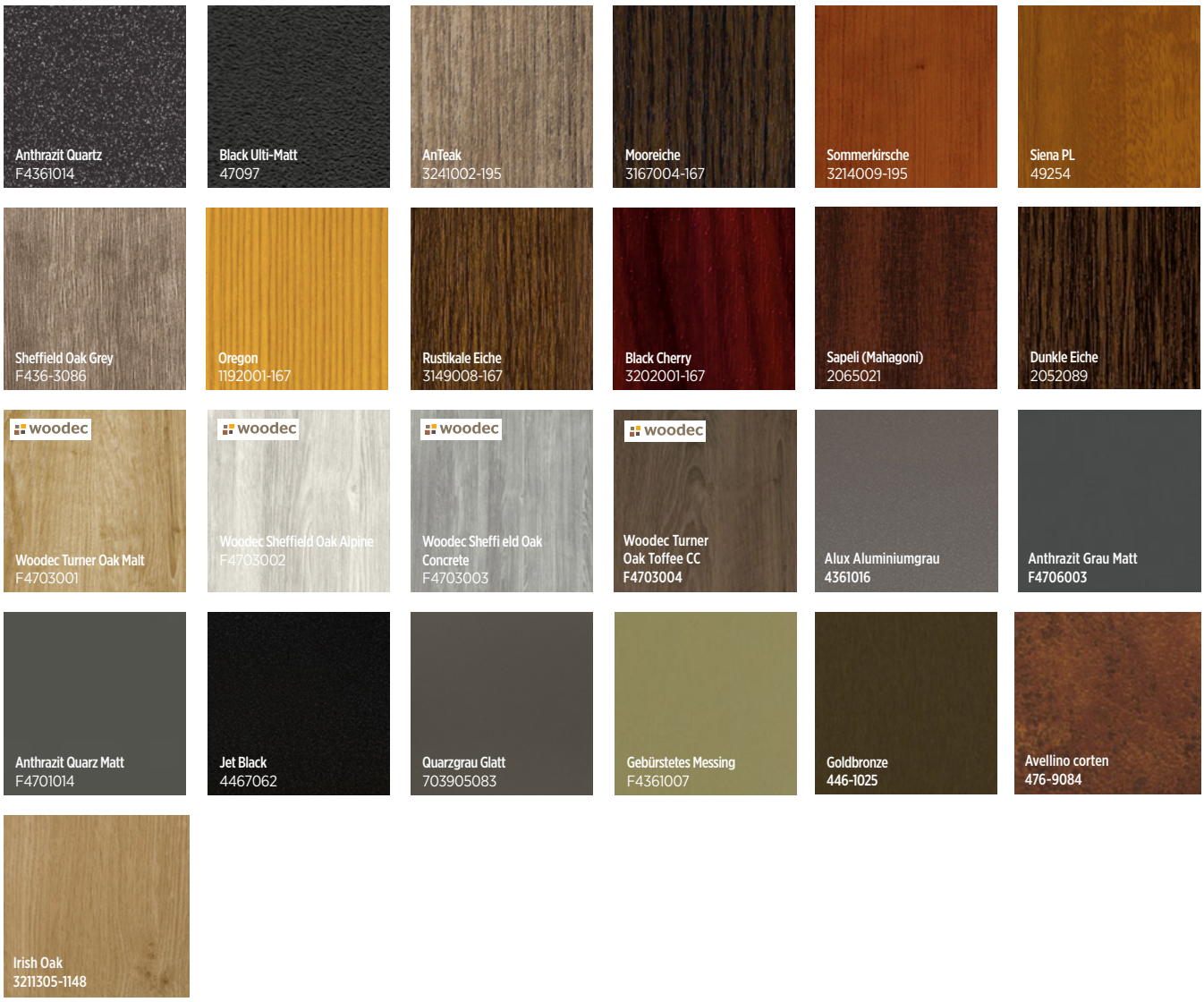

Farben HI 2.0 speziell für PVC-Fenster und PRIMO PSK Kipp- und Schiebetüren mit Aluminiumabdeckung.

Die Home Inclusive 2.0 Kollektion kombiniert Farben und Design von Toren, Fenstern, Türen und Zäunen von WISNIOWSKI. Das Angebot umfasst 16 edle Farben mit einem metallischen 3D-Effekt.

HIEARTH

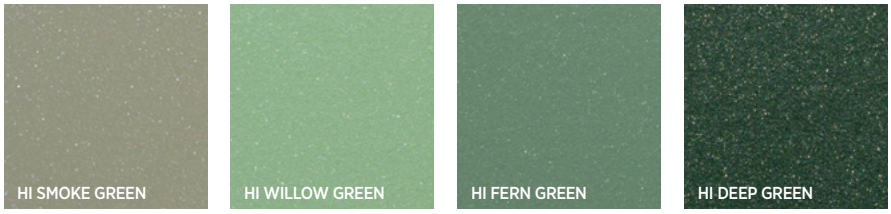

HISTONE

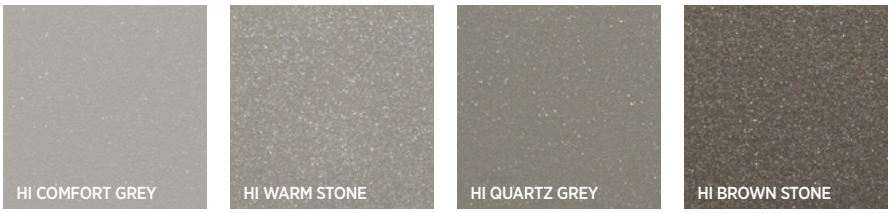

HISTEEL

HIRUBY

Auswahl der Ausstattung

L.p.	Numer folii	Beschreibung	Träger als Standard	Dichtungsfarbe	Farbe der Griffe und Abdeckungen	Farbe des Balkon-griffs
1	2178001	GoldEICHE	Karamell	Karamell	F4	Gold
2	2178007	NUSSBAUM	Braun	Schwarz	F4	RAL 8019
3	2052089	MOOREICHE	Braun	Schwarz	F4	RAL 8019
4	49240	WINCHESTER XA	Karamell	Karamell	F4	Gold
5	2065021	MAHAGONI	Braun	Schwarz	F4	RAL 8019
6	4365003	DUNKELGRAU	Anthrazit	Schwarz	F1	RAL 7016
7	887505	BRAUN	Braun	Schwarz	F4	RAL 8019
8	715505	SILBERGRAU	Weiß	Schwarz	F1	Silver
9	49237	SIENA PN NOCE	Braun	Schwarz	F4	RAL 8019
10	49233	SIENA PR ROSSO	Karamell	Karamell	F4	RAL 8019
11	3162002	MACORE	Braun	Schwarz	F4	RAL 8019
12	137905	CREME-WEISS	Weiß	Schwarz	RAL 9001	RAL 9001
13	915205	WEISS	Weiß	Schwarz	RAL 9016	RAL 9016
14	612505	DUNKELGRÜN	Weiß	Schwarz	F1	Silver
15	701205	BASALTGRAU	Weiß	Schwarz	F1	Silver
16	703905	QUARZGRAU	Weiß	Schwarz	F1	Silver
17	3118076	NATUREICHE	Weiß	Schwarz	F4	Gold
18	851805	SCHWARZ-BRAUN	Braun	Schwarz	F4	RAL 9005
19	715505083	SILBERGRAU GLATT	Weiß	Schwarz	F1	Silver
20	3152009	SCHATTIERTE DOUGLASIE	Karamell	Karamell	F4	Gold
21	600505	GRÜN	Weiß	Schwarz	F1	Silver
22	3156003	RUSTIKALE EICHE V	Braun	Schwarz	F4	RAL 8019
23	3149008	RUSTIKALE EICHE	Braun	Schwarz	F4	RAL 8019
24	3069041	BERGKIEFER	Karamell	Karamell	F4	Gold
25	703805	ACHATGRAU	Weiß	Schwarz	F1	Silver
26	4367003	DUNKELGRAUESEIDE	Anthrazit	Schwarz	F1	RAL 7016
27	4563081	SHEFFIELD EICHE HELL	Weiß	Schwarz	F1	RAL 9001
28	2115008	OREGON III	Weiß	Schwarz	F4	Gold
29	1192001	OREGON	Weiß	Schwarz	F4	Gold
30	4361001	GEBÜRSTETES ALUMINIUM	Weiß	Schwarz	F1	Silver
31	300305	RUBINROT	Weiß	Schwarz	F1	Silver
32	300505	WEINROT	Weiß	Schwarz	F1	Silver
33	515005	STAHLBLAU	Weiß	Schwarz	F1	Silver
34	501305	KOBALTBLAU	Weiß	Schwarz	F1	Silver

35	725105	HELLGRAU	Weiß	Schwarz	F1	Silver
36	308105	BRAUNROT	Weiß	Schwarz	F1	Silver
37	500705	BRILLANTBLAU	Weiß	Schwarz	F1	Silver
38	901805	PAPYRUS-WEISS	Weiß	Grau	F1	Silver
39	3069037	DOUGLASIE	Karamell	Karamell	F4	Gold
40	108705	GELB	Weiß	Schwarz	F1	Silver
41	1293002	PLATINQUARZ	Weiß	Schwarz	F1	Silver
42	1293001	PLATIN CROWN	Anthrazit	Schwarz	F1	RAL 7016
43	701205083	BASALTGRAU GLATT	Weiß	Schwarz	F1	Silver
44	1293010	PLATIN EARL	Anthrazit	Schwarz	F1	RAL 7016
45	701505083	SCHIEFERGRAU GLATT	Anthrazit	Schwarz	F1	RAL 7016
46	4361002	GEBÜRSTETES ALUMINIUM SILBER	Weiß	Schwarz	F1	Silver
47	701505	SCHIEFERGRAU	Anthrazit	Schwarz	F1	RAL 7016
48	101505	ELFENBEIN	Weiß	Schwarz	F1	Silver
49	49198	SHOGUN AF	Karamell	Karamell	F4	Gold
50	49195	SHOGUN AD	Karamell	Karamell	F4	Gold
51	992505	MONUMENTALGRÜN	Weiß	Schwarz	F1	RAL 9005
52	701605001	VSP ANTHRAZIT ULTRAMATT	szary	Schwarz	F1	RAL 7016
53	800400001	VSP UMBRA ULTRAMATT	szary	Schwarz	F1	RAL 9005
54	901100001	VSP Graphit Schwarz Ultramatt	Braun	Schwarz	F1	RAL 9005
55	901000001	VSP Milchweiß Ultramatt	Weiß	Schwarz	RAL9016	RAL 9016
56	704000001	VSP Platingrau Ultramatt	Anthrazit	Schwarz	F1	Silver
57	436-1014	Anthrazit Quartz	Anthrazit	Schwarz	F1	Anthrazit
58	PX47097	Black Ulti-Matt	Anthrazit	Schwarz	F1	RAL 9005
59	3241002-195	AnTEAK	Braun	Schwarz	F1	RAL 9001
60	3167004-167	Mooreiche	Braun	Schwarz	F4	RAL 8019
61	3214009-195	Sommerkirsche	Braun	Schwarz	F4	RAL 8019
62	49254-015	Siena PL	Karamell	Karamell	F4	Gold
63	F 436-3086	Sheffield Oak Grey	Braun	Schwarz	F1	RAL 9001
64	3202001	Koltex Black Cherry	Braun	Schwarz	F4	RAL 8019
65	F 470-3001	Woodec Turner Oak Malt	Karamell	Karamell	F4	Karamell
66	F 470-3002	Woodec Sheffield Oak Alpine	Weiß	Schwarz	F1	Silver
67	F 470-3003	Woodec Sheffield Oak Concrete	Weiß	Schwarz	F1	Silver
68	F 470-3004	Woodec Turner Oak Toffee	Grau	Schwarz	F4	RAL8019
69	4467062	Jet Black	Anthrazit	Schwarz	F1	RAL 9005
70	4361016	Alux Aluminiumgrau	Weiß	Schwarz	F1	Silver
71	4361007	Gebürstetes Messing	Weiß	Schwarz	F4	Gold
72	703905083	Quarzgrau Glatt	Weiß	Schwarz	F1	Silver
73	F470-6003	Anthrazit Grau Matt	Anthrazit	Schwarz	F1	RAL 7016
74	F470-1014	Anthrazit Quarz Matt - DB703	Anthrazit	Schwarz	F1	RAL 7016
75	701605002	Dunkelgrau FN	Anthrazit	Schwarz	F1	ral 7016
76	715505002	Silbergrau FN	Weiß	Schwarz	F1	silver
77	301900002	Schwarz FN	Anthrazit	Schwarz	F1	ral 9005
78	915205002	Weiß FN	Weiß	Schwarz	RAL 9016	ral 9016
79	701505002	Schiefergrau FN	Anthrazit	Schwarz	F1	ral 7016
80	446-1025	Goldbronze	Braun	Schwarz	F3/4	gold
81	476-9084	Avellino corten	Braun	Schwarz	9005 MATT	ral 9005
82	3.0078 011 -102201	Coriander Oak Super-Matt	Braun	Schwarz	F3/4	karmel
83	3211305-1148	Irish Oak	Braun	Schwarz	F3/4	karmel

ZUSÄTZLICHE OPTIONEN

Aluminiumabdeckungen

Aluminiumabdeckungen sind in HI- oder RAL-Farben erhältlich.

Kundenvorteile:
- Verringerung der Auswirkungen äußerer Faktoren auf PVC,
- Möglichkeit, die kombinierten Vorteile moderner Systeme voll auszuschöpfen
- Erhöhte Lebensdauer des gesamten Elements,
- Unbegrenzte Möglichkeiten der Farbanpassung dank der Farben HI 2.0 für Tore, Türen und Zaunsysteme,
- Einfache Pflege und Wartung.

Verdeckte Scharniere MULTI POWER

Völlig unsichtbare Beschläge. Das verdeckt liegende Scharnier ist sowohl mit niedriger Schwelle als auch als Fenster mit der hohen Einbruchschutzklasse RC2 erhältlich.
Kundenvorteile:
- zusätzliche Scharnierabdeckungen
- große Öffnungsweite (bis zu 100°);
- integrierte Absicherung vor dem Heben des Flügels;
- minimale Wartungskosten durch verbesserte Führungen in der Schere;
- ästhetisches Desing;
- Bestimmt für Fenster mit einem maximalen Flügelgewicht von 150 kg.

TILT-FIRST - Kippen vor Drehen

Diese Lösung zielt darauf ab, den Flügel in der gekippten Position zu blockieren, nachdem der Griff um 90 Grad horizontal gedreht wurde, was eine Bewegung des Flügels von der gekippten in die offene Position des Fensters nicht zulässt. Erst nachdem der Griff mit dem Schlüssel entriegelt wird, kann das Fenster geöffnet werden. Diese Lösung garantiert die Sicherheit der Kinder und ermöglicht gleichzeitig die Belüftung des Raumes bei angekipptem Fenster.

Öffnungsbegrenzer

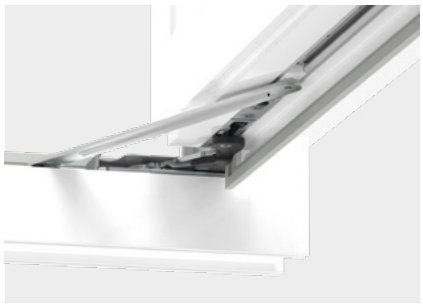

Verhindert ein zu starkes Öffnen des Flügels und somit ein Anschlagen des Fensterflügels an der Wand. Der Öffnungsbegrenzer kann sowohl bei aufliegenden als auch bei verdeckten Bändern MultiPower verwendet werden. Er kann nicht bei Fenstern der höheren Einbruchhemmungsklassen RC und SECURITY eingesetzt werden.

Griffbetätigte verdeckte Bremse

Verhindert das selbsttätige Öffnen oder Schließen des Flügels. Es ist möglich, diese Bremse sowohl in der R- und RU-Ausführung des Fensters als auch mit verdeckten und oberflächenmontierten Scharnieren zu verwenden.

Diese Version der Bremse kann nicht verwendet werden:
- bei einer niedrigen Schwelle,
- in den RC und SECURITY-Klassen,
- mit UR-Option (Kippen vor dem Öffnen).

Öffnungsbremse

Stellt die Öffnungsweite des Fensterflügels an der gewünschten Position ein. Die Öffnungsbremse kann nur in der R-Version des Fensters verwendet werden, nicht aber bei einer niedrigen Schwelle und in der Version des Fensters mit höherer Einbruchschutzklasse RC und SECURITY.

SAFETY PIN

Safety Pin - der Sicherheitsstift sichert jedes Drehkippfenster gegen die Möglichkeit, dass der Flügel durch falsche oder unsachgemäße Handhabung oder Missbrauch aus dem Rahmen fällt. Die auf der Scharnierseite platzierte Sicherung ist mit dem zentralen Drehkippverschluss integriert. Sein federndes Stahlseil verhindert das Herausfallen des Fensterflügels aus dem Rahmen und beugt möglichen Unfällen wirksam vor.

Empfohlener Schutz für den Einsatz in Fenstern in privaten Wohnungen sowie in Kinderzimmern oder dort, wo sich ältere und behinderte Menschen aufhalten; in öffentlichen Wohnungen sollten diese Schutzvorrichtungen zur Standardausstattung gehören.

Komfort-Schere

Möglichkeit der problemlosen Fensterbedienung, vor allem bei schwer zugänglichen Fenstern, dank des Griffs an der Unterseite des Fensterflügels. Die Komfortschere wird nur bei Fenstern in der RU-Ausführung eingesetzt, die nicht mit verdeckt liegenden Scharnieren verwendet werden kann.

Kundenvorteile:
- Fenster kippt und schließt automatisch über den Griff
- Die Anforderungen von älteren und behinderten Benutzer werden erfüllt
- Schwer zugängliche Fenster können bedient werden
- Optional elektrische Unterstützung

Reedschalter

Sichtbar, verdrahtet

Sichtbar, drahtlos Somfy

Versenkt, verdrahtet

Als Option können die Fenster mit einer elektronischen Schließüberwachung ausgestattet werden. Die Reedschalter sind mit dem Überwachungssystem verbunden, das einen Alarm auslöst, wenn der Griff bewegt oder der Beschlag anderweitig verstellt wird. Die Sensoren arbeiten unabhängig davon, ob der Flügel in Kipp- oder Drehposition geöffnet wurde. Erhältlich in verkabelten Versionen: Auf- oder Unterputz und drahtlos von Somfy.

Reedschalter IntelliTAG air io

Es ist möglich, Develo-Fenster mit einem IntelliTAG air io-Reedschalter auszustatten, der als Vibrations- und Öffnungssensor dient.

- Primo in Kombination mit io-Technologie
- Ein einziges Gerät zur Überwachung des Fensterstatus
- Benachrichtigung bei Einbruch oder Auslösung eines Alarms
- Das io-Protokoll ermöglicht es, den aktuellen Fensterstatus jederzeit in der TaHoma-App zu überprüfen
- Möglichkeit zur Auslösung von Szenarien abhängig vom Fensterstatus

Balkontürverriegelung mit Griff

Balkontürverriegelung mit Griff

Balkonverschluss mit Rollogrif

Die Balkontürverriegelung mit Aluminiumgriff erhöht die Funktionalität der Balkontür, da sie von außen geschlossen werden kann. Ein spezieller Griff für Fenster mit Außenrollläden ist ebenfalls als Option erhältlich.

Beschläge in der Einbruchsicherheitsklasse SECURITY 1, SECURITY 2 und RC2

Fenster in der Klasse SECURITY und RC2, können in den folgenden Konstruktionen kommen:
• Dreh-Kipp (RU)
• Kipp (U)
• mit einem Stulp (RS)
• FIX im Rahmen (FIX-R)

cherheit / RC2 nicht verfügbar.

Für die Einbruchsicherheitsklasse RC2 gibt es die Möglichkeit der Verankerung auszuwählen in folgenden Fällen:
• einflügelige Konstruktion FIX-R / FIX-S,
• mehrflügelige Konstruktionen, bei denen mindestens ein Teil FIX-R / FIX-S ist.

Für die Einbruchsicherheitsklasse RC2 gibt es die Möglichkeit der Dübel- / Ankermontage in folgenden Fällen:
• einflügelige Konstruktion Dreh-Kipp (RU), Kipp (U),
• Konstruktion mit einem Stulp (RS),
mehrflügelige Konstruktion, bei der alle Abschnitte geöffnet werden können (RU, U, RS).

Zusätzliche Optionen, die bei Fenstern der Einbruchschutzklassen Security 1, Security 2 und RC2 verwendet werden können:
- Balkontürverriegelung,
- Sichtbare Scharniere (MultiMatic, MultiMammut), verdeckt (MultiPower),
- Verdrahteter Reedschalter, drahtloser Reedschalter,
- SafetyPin.

Andere Optionen sind bei Fenstern der Einbruchsicherheitsklasse Security 1, Security 2 und RC2 nicht möglich.

Schiebe-Kipp-Terrassentüren PSK in der Klasse Security 2 sind in der Standardausführung PSK-S und PSK-PAS in der Schema A möglich zu produzieren.

Hebe-Schiebe-Terrassentüren HST in der Klasse Security 2sind in den Schemen A und C möglich zu produzieren.

Aluminium-Balkonschwellenabdeckung

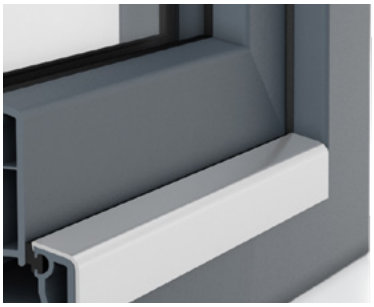

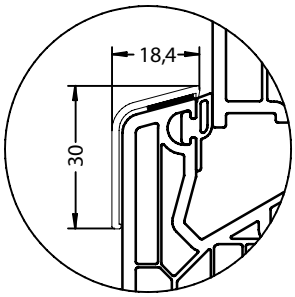

Der Aluminium-Schwellerschutz hat eine Schutzfunktion, verhindert Beschädigungen und Abrieb am unteren Teil des Rahmens, besonders empfehlenswert bei Ausgängen zum Balkon oder zur Terrasse.

Scharniere MultiMammut

Scharniere für Flügel mit einem Gewicht von bis zu 180 kg, die für großformatige Fensterkonstruktionen bis zu 3,6 m² geeignet sind.

Lüfter

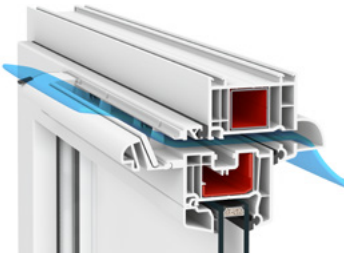

Hygrostatisch gesteuerter Lüfter Aereco EMM

Verfügbare Farben: RAL 9003, RAL 8017, RAL 8001, RAL 7045, RAL 7016

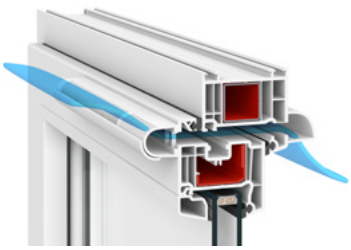

Druckgesteuerter Lüfter Aereco AMO

Verfügbare Farben: RAL 9003, RAL 8017, RAL 8001, RAL 7016

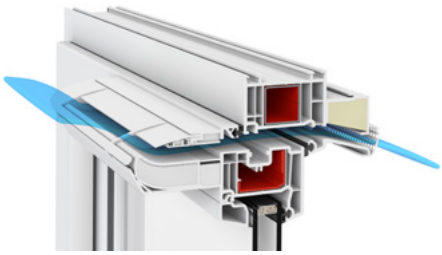

Hygrostatisch gesteuerter Lüfter Aereco EXR 409

Verfügbare Farben: RAL 9003, RAL 8017,
RAL 8001, RAL 7045, RAL 7016

Lüfter REGEL air

Verfügbare Farben: RAL 9003 Dichtung Schwarz und Grau, RAL 9005 Dichtung Schwarz

Parameter	[Pa]	Regel-Air
Luftstrom bei	2	3,0 m³/h
	4	3,7 m³/h
	8	5,0 m³/h
	10	5,6 m³/h
	20	4,2 m³/h

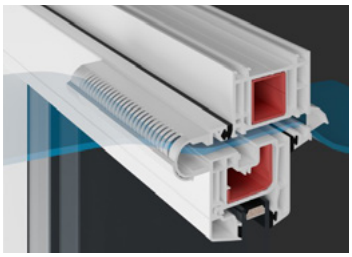

Aereco 2MO
Verfügbare Farben: RAL 9003, RAL 8017, RAL 8001, RAL 7016

Aeromat Mini
Verfügbare Farben: RAL 9006, RAL 9016

Parametr	Luftdurchsatz [m³/h]		Dichtigkeit gegen das Eindringen von Regenwasser nach der Montage im Fenster, außerhalb der Regenschutzzone [Pa]	Akustische Eigenschaften Dn (C;Ctr) [dB]	
	Nominal	Minimal		Geöffneter Lüfter	Geschlossener Lüfter
Set AMO.103 Nawiewnik ciśnieniowy AMO Standard-Wasserschenkel AB	**25,3**	5,9	300	32 (-1;1)	33 (0;0)
Set EMM.707 Feuchtegeführter LüfterEMM Standard-Wasserschenkel AB	26,1	6,9	300	32 (-1;0)	34 (0;0)
Set EXR.409 Feuchtegeführter Lüfter EXR Akustischer Wasserschenkel AQ	**27**	7	300	40 (0;0)	41 (-1;-1)
Lüfter Aereco 2MO.102	**20,2**	4,9	300	33 (-1;-1)	35 (-1;-1)
Lüfter Aeromat Mini	**2**	11	**nd**	**nd**	**nd**

Sprossen

Bei Sprossen, die im Inneren des Glases montiert werden, gibt es an den Kreuzungspunkten der Sprossen keine Silikonscheiben. Im Sortiment der PVC-Fenster sind die folgenden Sprossenarten erhältlich:

- Aufgeklebte Sprossen, INNEN-Sprossen (beidseitig farbig), INNEN-Sprossen (einseitig farbig), DUPLEX-Sprossen

Es kann zu einem „Klingeln der Sprossen" kommen. Dieses Effekt wird durch die normale Vibration der Sprossenstange aus Aluminium beim Öffnen, Schließen oder sogar bei Windstößen im Freien verursacht.

Arten und Farben von Sprossen

Art der Sprosse		Farben	Beschränkungen
Aufgeklebt	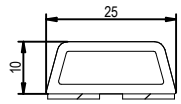	Sprossen sind in allen Farben der Standard- und Sonderfurniere erhältlich	* für das System Primo 82 ist die Verwendung einer 55 [mm] Sprosse bei einer Verglasungsdicke von 48 [mm] und mehr nicht möglich
	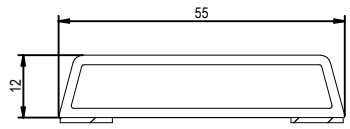		

Für eine Sprosse von 25 [mm] ist ein Duplex mit einer Höhe von 20 [mm] zu verwenden.
Für eine Sprosse von 55 [mm] ist ein Duplex mit einer Höhe von 48 [mm] zu verwenden (zwei Duplex zusammen von 24 [mm]).

Duplexe verfügbar für Rahmenstärke:
- 14mm (Duplex-Dicke 9,5 [mm])
- 16mm (Duplex-Dicke 11,5 [mm])
- 18mm (Duplex-Dicke 13,5 [mm])

Verfügbare Farben für Duplex:
- Silber
- Hellgrau 7035
- Grau 7040
- Schwarz 9005
- Hellbraun 8003
- Braun 8016
- Weiß 9016

Aufgrund der Farbabstimmung ist Duplex nicht mit warmer Kante Premium (Multitech G) erhältlich.

Scheiben

Bei Verwendung einer Glasscheibe von 4 [mm] - die maximale Seitenlänge darf 2440 [mm] betragen (maximales Seitenverhältnis 1:8), maximale Fläche bis zu 3,35 [m^2].

Die oben genannten Standardgrößengrenzen gelten nur für senkrecht installierte Sichtglaseinheiten in Bereichen, in denen keine erhöhte Windlast auftritt.

Die Grenzwerte berücksichtigen nicht die Auswirkung von wärmereflektierenden Beschichtungen auf den Temperaturanstieg im Inneren des Glases und die Auswirkung der atmosphärischen Druckänderung aufgrund der Installation in Gebirgsregionen.

Die zulässigen Verglasungsgrößen berücksichtigen nicht die spezifischen Kundenanforderungen hinsichtlich Sicherheit, Windlast usw.

Wenn in einer Isolierglaseinheit Glas mit unterschiedlichen Dicken verwendet wird, wird die maximale Fläche unter Bezugnahme auf die dünnere Scheibe bestimmt.

Warmer Rahmen

In PVC-Fenstern ist er in den folgenden Farben erhältlich:
Hellgrau 7035, Grau 7040, Schwarz 9005, Hellbraun 8003, Braun 8016, Weiß 9016

Fenstergriffe

PVC-Fenster sind serienmäßig mit BASIC-Aluminiumgriffen ausgestattet.

BASIC

BASIC

Verfügbare Farben:

Weiß, Braun, Silber, Altgold, Titan, Schwarz Matt RAL 9005

BASIC K
mit Schlüssel

Verfügbare Farben:

Weiß, Braun, Silber, Altgold, Titan, Schwarz Matt RAL 9005

BASIC P
mit Taste

Verfügbare Farben:

Weiß, Braun, Silber, Altgold, Titan, Schwarz Matt RAL 9005

Optional können PVC-Fenster mit den folgenden Griffen ausgestattet werden:

ROUND

ROUND

Verfügbare Farben:

Weiß, Braun, Silber, Altgold, Titan

ROUND K
mit Schlüssel

Verfügbare Farben:

Weiß, Braun, Silber, Altgold, Titan

ROUND P
mit Taste

Verfügbare Farben:

Weiß, Braun, Silber, Altgold, Titan

CUBE

CUBE

Verfügbare Farben:

Schwarz, Weiß, Silber, Altgold, Titan, Schwarz Matt RAL 9005

CUBE K
mit Schlüssel

Verfügbare Farben:

Schwarz, Weiß, Silber, Altgold, Titan, Schwarz Matt RAL 9005

CUBE P
mit Taste

Verfügbare Farben:

Schwarz, Weiß, Silber, Altgold, Titan

BASIC doppelseitig für Balkon

Verfügbare Farben:

Weiß, Braun, Silber, Altgold, Titan, Schwarz Matt RAL 9005

BASIC doppelseitig flach für Rollo

Verfügbare Farben:

Weiß, Braun, Silber, Altgold, Titan, Schwarz Matt RAL 9005

HOPPE

Secustic Luxembourg

Verfügbare Farben:

Weiß, Silber, Altgold, Titan

Secustic Luxembourg
mit Schlüssel

Verfügbare Farben:

Weiß, Silber, Altgold, Titan

Secustic Secuforte Hamburg

Verfügbare Farben:

Weiß, Silber, Altgold, Titan

Atlanta

Verfügbare Farben:

Weiß, Silber, Altgold, Titan

Atlanta
mit Schlüssel

Verfügbare Farben:

Weiß, Silber, Altgold, Titan

Griffe für Terrassentüren HST

Die HST-Terrassentüren sind standardmäßig mit einem Aluminiumgriff mit eingelassenem Griff ausgestattet

HST

Verfügbare Farben:

Weiß, Braun, Silber, Altgold, Titan, Schwarz Matt RAL 9005

Griff HST mit Einsatz von innen

Verfügbare Farben:

Weiß, Braun, Silber, Altgold, Titan, Schwarz Matt RAL 9005

Griff HST beidseitig mit Einsatz

Verfügbare Farben:

Weiß, Braun, Silber, Altgold, Titan, Schwarz Matt RAL 9005

Griffe für Terrassentüren PSK

PSK-Z

Verfügbare Farben:

Weiß, Braun, Silber, Altgold*, Titan

PSK-Z mit Schlüssel

Verfügbare Farben:

Weiß, Braun, Silber, Altgold*, Titan

PSK-S und PSK-PAS

Verfügbare Farben:

Weiß, Braun, Silber, Altgold*, Titan, Schwarz Matt RAL 9005

Altgold* -die Farbe ist dunkler als bei den anderen Griffmodellen

Griff PSK-S und PSK-PAS mit Schlüssel

Verfügbare Farben:

Weiß, Braun, Silber, Altgold, Titan, Schwarz Matt RAL 9005

Griff PSK-S und PSK-PAS beidseitig

Verfügbare Farben:

Weiß, Braun, Silber, Altgold, Titan, Schwarz Matt RAL 9005

Griff PSK-S und PSK-PAS beidseitig unter dem Rollo

Verfügbare Farben:

Weiß, Braun, Silber, Altgold, Titan, Schwarz Matt RAL 9005

Griffe für Terrassentüren SLIDE

Griff Slide

Verfügbare Farben:

Weiß, Braun, Silber, Altgold, Titan, Schwarz Matt RAL 9005

Griff mit Schlüssel

Verfügbare Farben:

Weiß, Braun, Silber, Altgold, Titan, Schwarz Matt RAL 9005

Handgriff Slide

Verfügbare Farben:

Weiß, Silber, Altgold, Titan, Schwarz Matt RAL 9005

Durchgangslicht

Öffnungslicht bei Umlenkgriff - PSK

Bei doppelseitigem Griff in PSK mit Festverglasung im Rahmen verwenden wir einen doppelseitigen Griff unter dem Rollo. Der Flügel ist dann komplett hinter der Festverglasung versteckt. Bei PSK mit Festverglasung im Flügel verwenden wir jedoch einen „Standard"-Griff. Dabei hat der Flügel einen Stoßfänger, der so eingestellt ist, dass er das Durchgangslicht um 232 mm verdeckt.

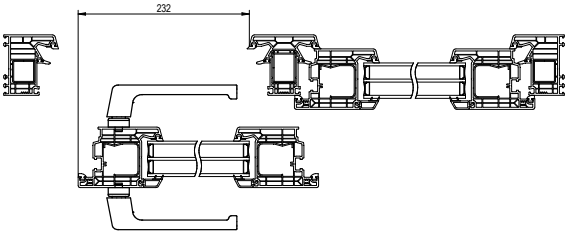

HST-Durchgangslicht

Bei Verwendung eines doppelseitigen Griffs reduziert sich die Durchgangslänge um 154 mm.

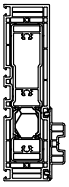

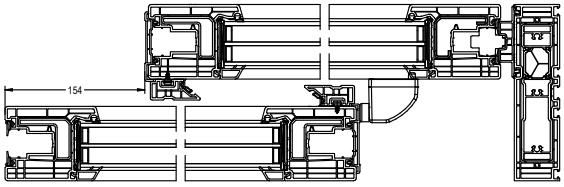

Höhen der Griffe

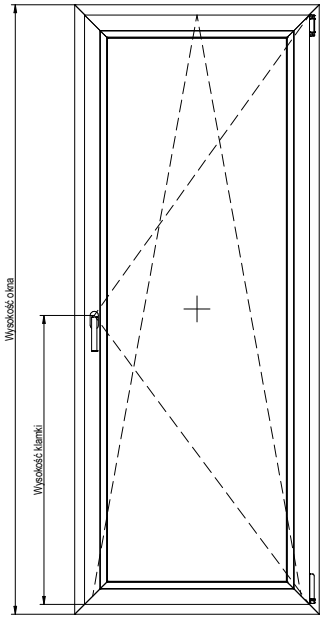

Höhe des Griffs [mm]	Einsatzbereich/ Höhe in der Beschlagsnut		Einsatzbereich/ Flügelhöhe im Fenster	
	MIN [mm]	MAX [mm]	MIN [mm]	MAX [mm]
145	360	430	400	470
210	431	660	471	700
320	661	840	701	880
420	841	1090	881	1130
520	1091	1340	1131	1380
620	1341	1590	1381	1630
720	1591	1700	1631	1740
1070	1701	1950	1741	1990
1070	1951	2200	1991	2240
1070	2201	2450	2241	2490

Oberlichtöffner GEZE OL90 - Kippfenster

Kippfenster

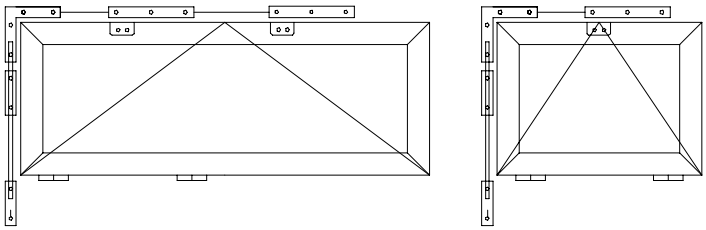

Öffnungsmöglichkeiten von Fenstern mit Beschlägen

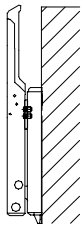

Hebel

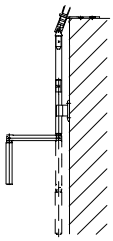

Kurbel

Umgehungsverfahren GEZE OL90

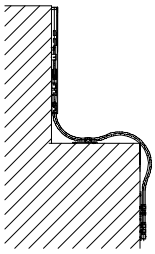

Flexible Umgehung

Anwendung:

- mit Handhebel,
- mit Fz91-Getriebe unter flexiblem
Gestänge montiert

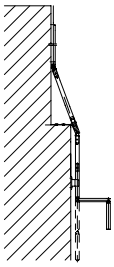

Gelenkumgehung

Anwendung:

- mit Kurbeltrieben.

Produktmerkmale

- Volle Öffnungsbreite = 170 mm für alle Flügelhöhen,
- Einstellbare Öffnungsbreite,
- Gesamtgewicht des Flügels bis zu 80 kg,
- Mindesthöhe des Flügels 250 mm,
- Mindestbreite des Flügels 380 mm,
- Max. Flügelbreite 3600 mm mit drei Scherenträgern,
- Geringer Platzbedarf durch die flache Scherenkonstruktion,
- Freisetzungsinhibitor, ein abschließbarer Handhebel und eine Schere sorgenfür zusätzliche Sicherheit,
- Einfache Scheren Ein- bzw. Aushängung mittels Auslösetaste ermöglicht die
- Komplett vormontierte Baugruppen erleichtern die Montage.

Anwendungsbereiche

- Bequeme tägliche Belüftung von Räumen und Treppenhäusern,
- Nach innen öffnende Fenster,
- Kann in untypischen Konstruktionen verwendet werden, d. h. in gebogenen, dreieckigen, runden und segmentförmigen Fenstern,
- Kombination und Bedienung von mehreren Fenstern mittels Winkelübertragung.

Auswahl der Bänder

System	Profiltyp	Spalte	Angepasstes Dehnungsband	Typ der für den Anschluss verwendeten Schaftschraube
PRIMO 82	116.210+116.210	14,5	*Pinta 15/4-20	-
	116.210+116.211	14,5	*Pinta 15/4-20	-
	116.216	6,7	*Pinta 10/4-20	-
	116.219	7,7	*Pinta 15/4-20	-
	116.229	6,7	*Pinta 10/4-20	-
	116.030	15,4	*Pinta 15/4-20	-
	116.217	15,4	*Pinta 15/4-20	-
	116.213+116.211	14,5	*Pinta 15/4-20	-
	116.213+116.210	14,5	*Pinta 15/4-20	-
	114040	7,7	*Pinta 10/4-20	WKRT39x25-ZW-B-BR
	114.041	7,7	*Pinta 10/4-20	WKRT40x50-BW-B-ZR
	114.042	7,7	*Pinta 10/4-20	WKRT48x60-BW
	114.043	7,7	*Pinta 10/4-20	WKRT48x120-ZW-WL
	109.445	6,8	*Pinta 10/4-20	WKRT48x60-ZW
	109.091	6,8	*Pinta 10/4-20	WKRT48x120-ZW-WL
	109.569	6,8	*Pinta 10/4-20	WKRT60x160-PDTX-GCZ
	116.029	8,7	*Pinta 15/4-20	-
	116.210+116.212	14,5	*Pinta 15/4-20	-
	116.210 +116.212	14,5	*Pinta 15/4-20	-

Systemkopplungen

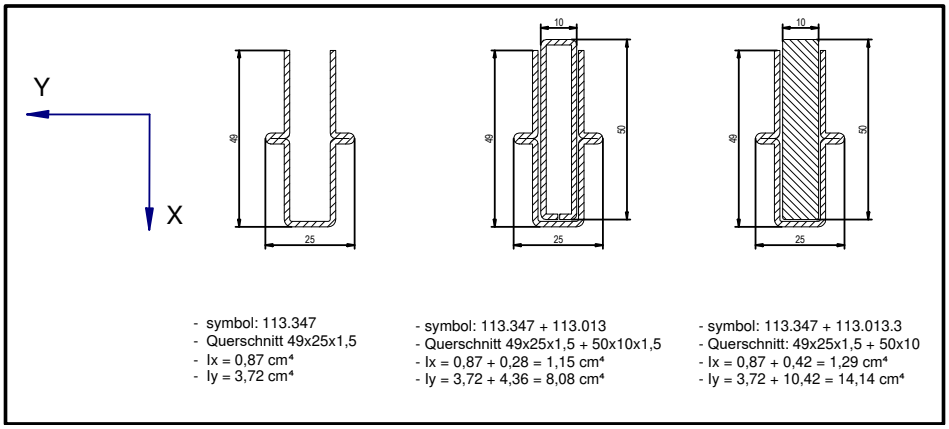

- symbol: 113.347
- Querschnitt 49x25x1,5
- Ix = 0,87 cm⁴
- Iy = 3,72 cm⁴

- symbol: 113.347 + 113.013
- Querschnitt 49x25x1,5 + 50x10x1,5
- Ix = 0,87 + 0,28 = 1,15 cm⁴
- Iy = 3,72 + 4,36 = 8,08 cm⁴

- symbol: 113.347 + 113.013.3
- Querschnitt: 49x25x1,5 + 50x10
- Ix = 0,87 + 0,42 = 1,29 cm⁴
- Iy = 3,72 + 10,42 = 14,14 cm⁴

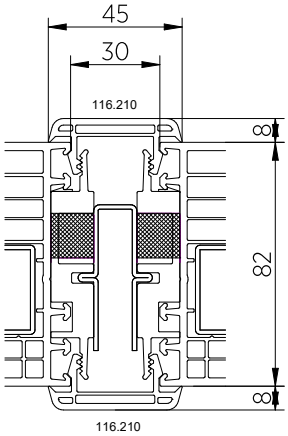

Systemkopplung 116.210

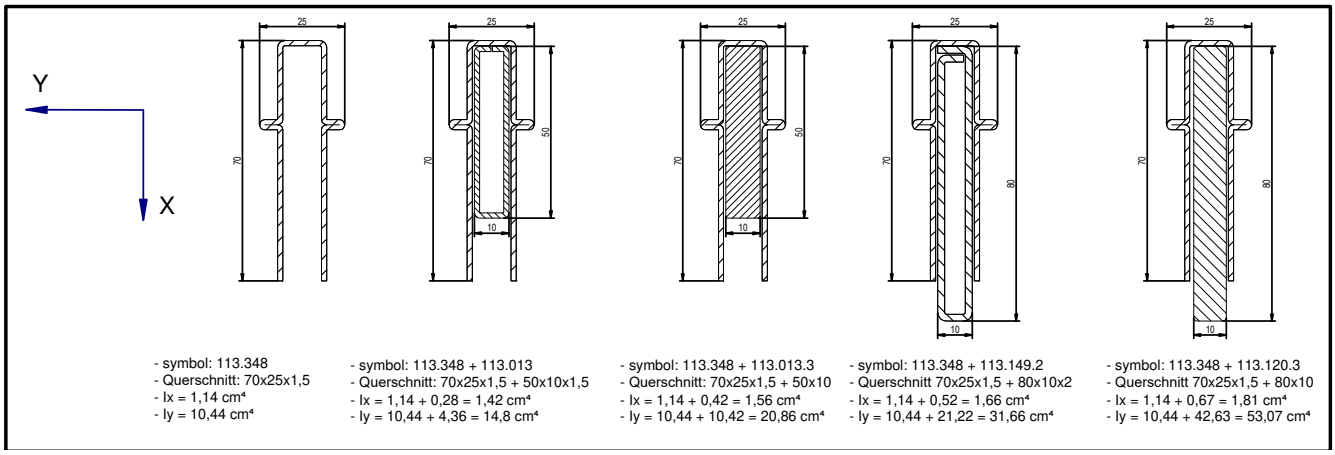

- symbol: 113.348
- Querschnitt: 70x25x1,5
- Ix = 1,14 cm⁴
- Iy = 10,44 cm⁴

- symbol: 113.348 + 113.013
- Querschnitt: 70x25x1,5 + 50x10x1,5
- Ix = 1,14 + 0,28 = 1,42 cm⁴
- Iy = 10,44 + 4,36 = 14,8 cm⁴

- symbol: 113.348 + 113.013.3
- Querschnitt: 70x25x1,5 + 50x10
- Ix = 1,14 + 0,42 = 1,56 cm⁴
- Iy = 10,44 + 10,42 = 20,86 cm⁴

- symbol: 113.348 + 113.149.2
- Querschnitt 70x25x1,5 + 80x10x2
- Ix = 1,14 + 0,52 = 1,66 cm⁴
- Iy = 10,44 + 21,22 = 31,66 cm⁴

- symbol: 113.348 + 113.120.3
- Querschnitt 70x25x1,5 + 80x10
- Ix = 1,14 + 0,67 = 1,81 cm⁴
- Iy = 10,44 + 42,63 = 53,07 cm⁴

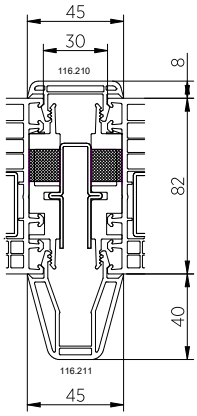

Systemkopplung 116.210+116.211

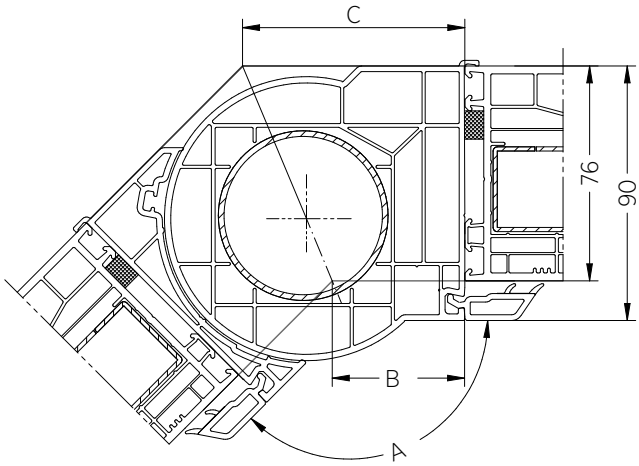

Rohrverbinder 116.216 + 114040 ohne Verbreiterung

Lp.	Winkel A	B	C
1	90 °	34 mm	110 mm
2	95 °	35 mm	105 mm
3	100 °	37 mm	101 mm
4	105 °	39 mm	97 mm
5	110 °	40 mm	94 mm
6	115 °	42 mm	91 mm
7	120 °	44 mm	87 mm
8	125 °	45 mm	84 mm
9	130 °	46 mm	81 mm
10	135 °	47 mm	78 mm
11	140 °	48 mm	75 mm
12	145 °	49 mm	73 mm
13	150 °	50 mm	70 mm
14	155 °	51 mm	68 mm
15	160 °	52 mm	65 mm
16	165 °	53 mm	63 mm
17	170 °	54 mm	61 mm
18	175 °	55 mm	58 mm
19	180 °	56 mm	56 mm
20	185 °	57 mm	54 mm
21	190 °	58 mm	41 mm
22	195 °	59 mm	49 mm
23	200 °	60 mm	46 mm
24	205 °	61 mm	44 mm
25	210 °	62 mm	42 mm

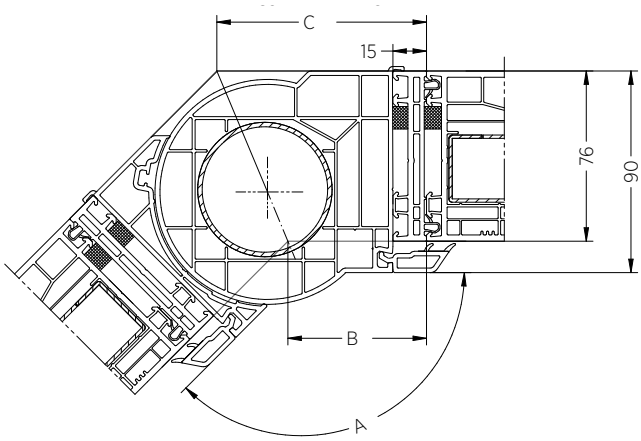

Rohrverbinder 116.216 + 114040 mit einer Verbreiterung von 15 mm

Lp.	Winkel A	B	C
1	90 °	49 mm	125 mm
2	95 °	50 mm	120 mm
3	100 °	52 mm	116 mm
4	105 °	54 mm	112 mm
5	110 °	55 mm	109 mm
6	115 °	57 mm	106 mm
7	120 °	59 mm	102 mm
8	125 °	60 mm	99 mm
9	130 °	61 mm	96 mm
10	135 °	62 mm	93 mm
11	140 °	63 mm	80 mm
12	145 °	64 mm	73 mm
13	150 °	65 mm	70 mm
14	155 °	66 mm	88 mm
15	160 °	67 mm	80 mm
16	165 °	68 mm	78 mm
17	170 °	69 mm	76 mm
18	175 °	70 mm	73 mm
19	180 °	71 mm	71 mm
20	185 °	72 mm	69 mm
21	190 °	73 mm	66 mm
22	195 °	74 mm	64 mm
23	200 °	75 mm	61 mm
24	205 °	76 mm	59 mm
25	210 °	77 mm	57 mm

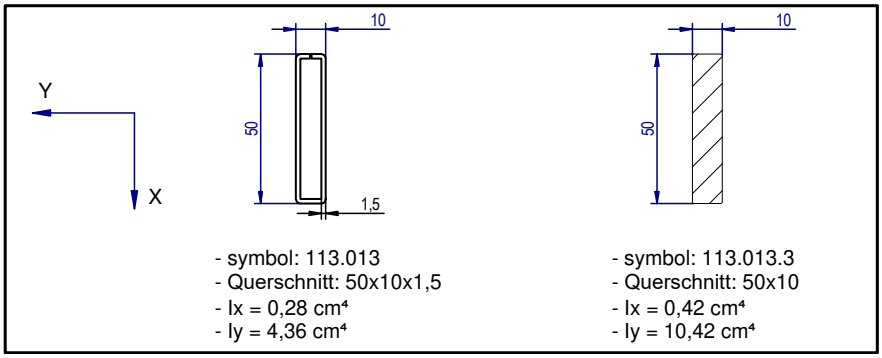

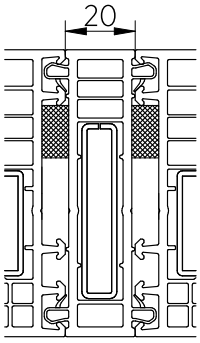

Systemkopplung 116.219

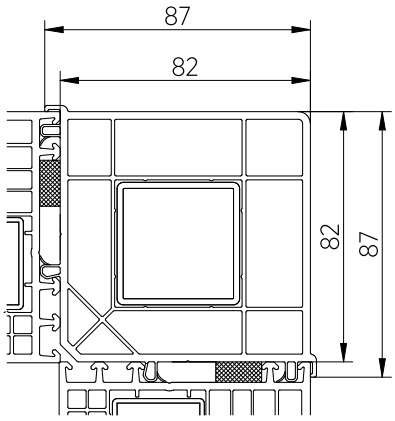

Eckkopplung 90 Grad 116.229

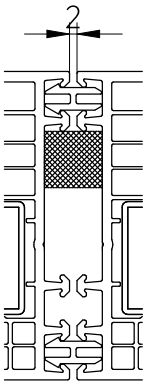

Minikopplung 116.030

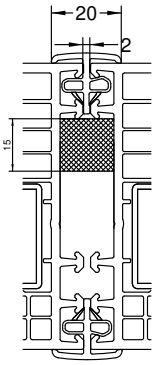

Minikopplung116.217

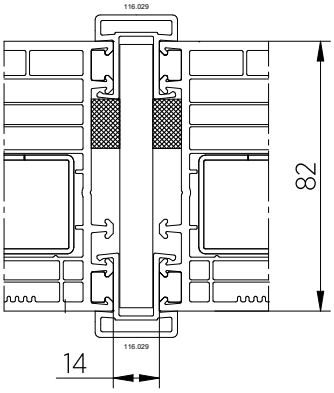

Systemkopplung 116.029+116.029

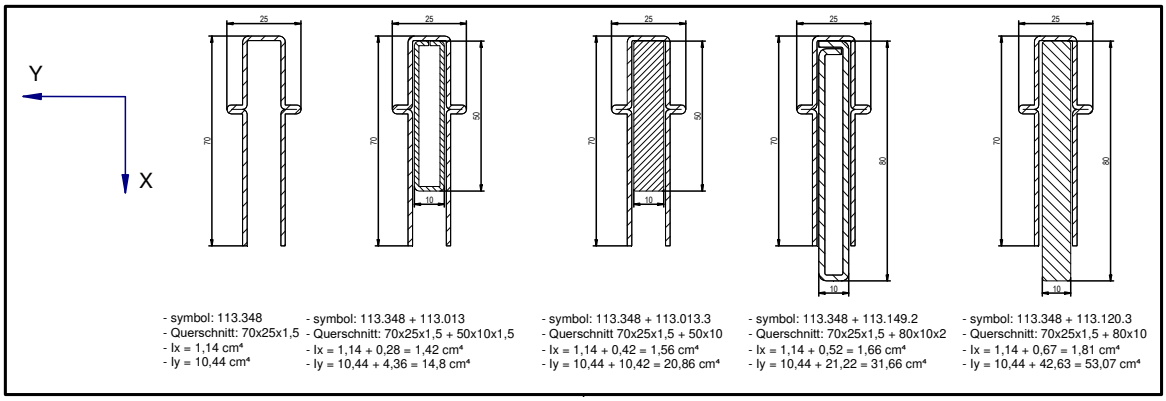

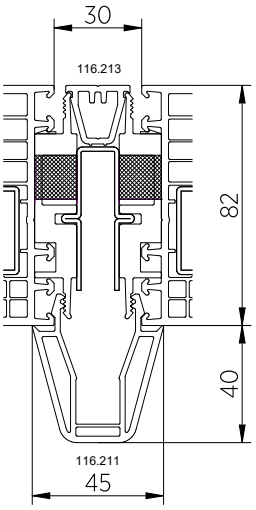

Systemkopplung 116.213+116.211

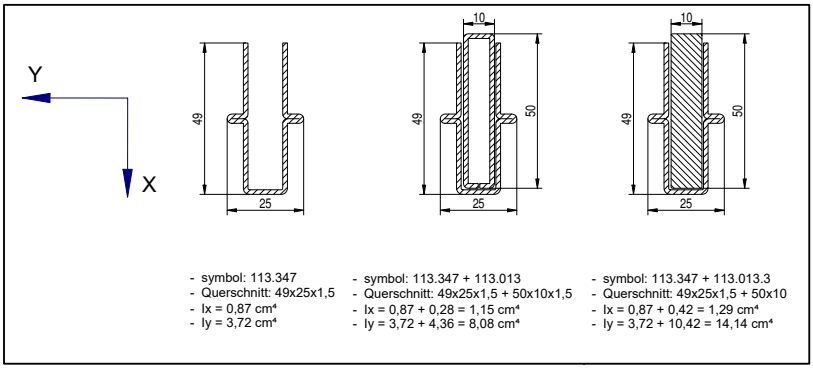

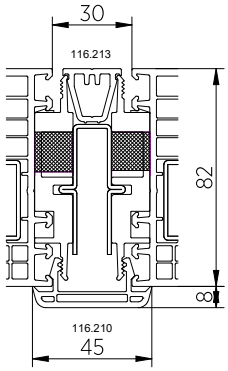

Systemkopplung 116.213+116.210

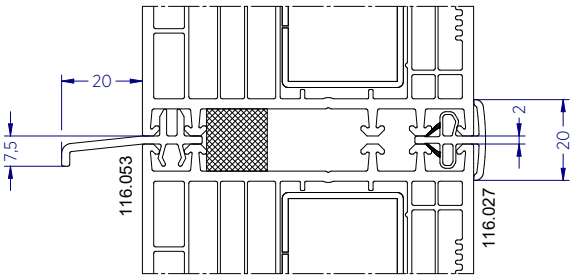

Systemkopplung 116.053

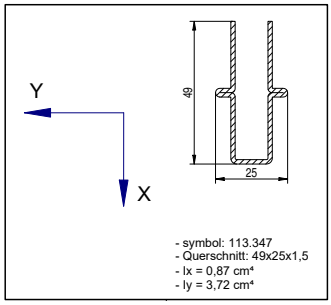

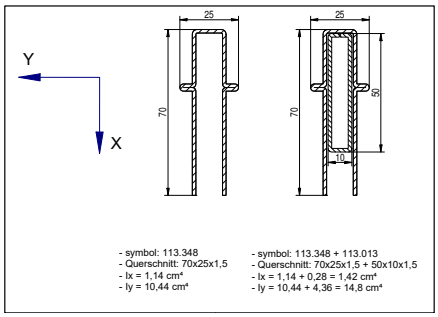

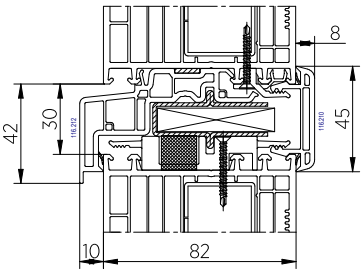

Systemkopplung 116.210+116.212

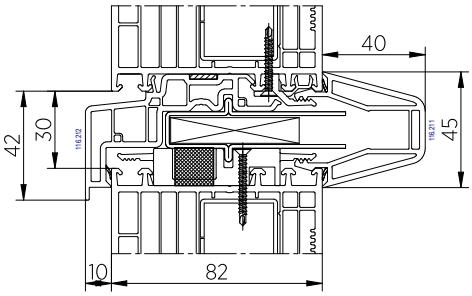

Systemkopplung 116.211+116.212

Abrollprofile

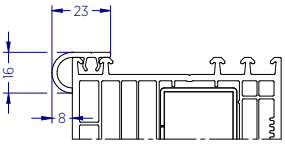

Abrollprofil 108.100

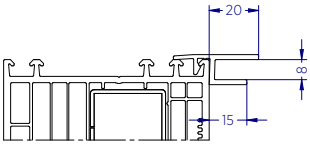

Abrollprofil 109.286

Zargen

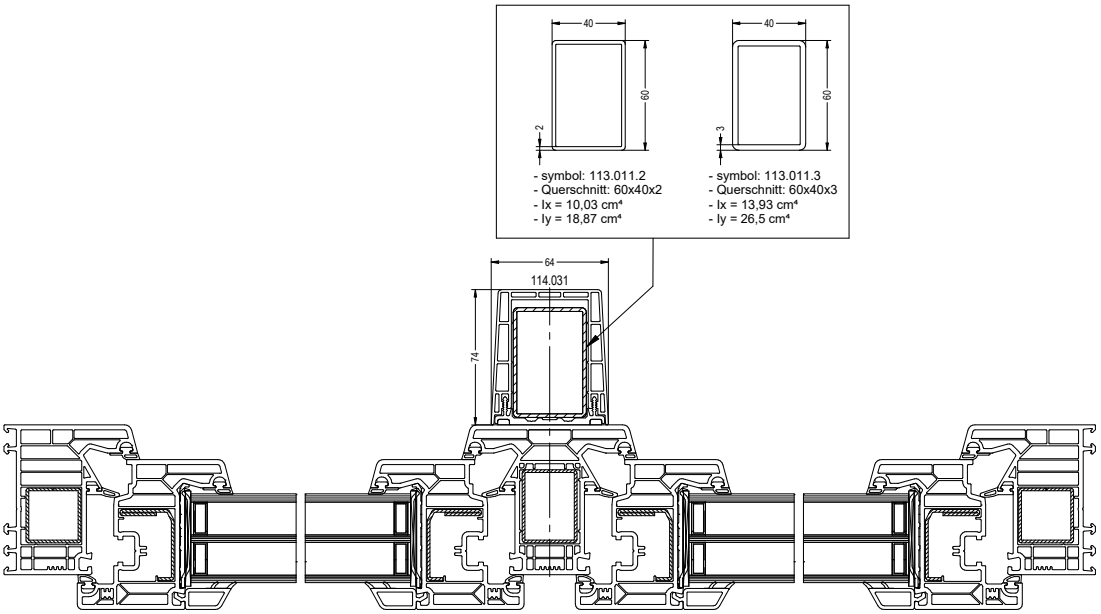

Zarge 114.031

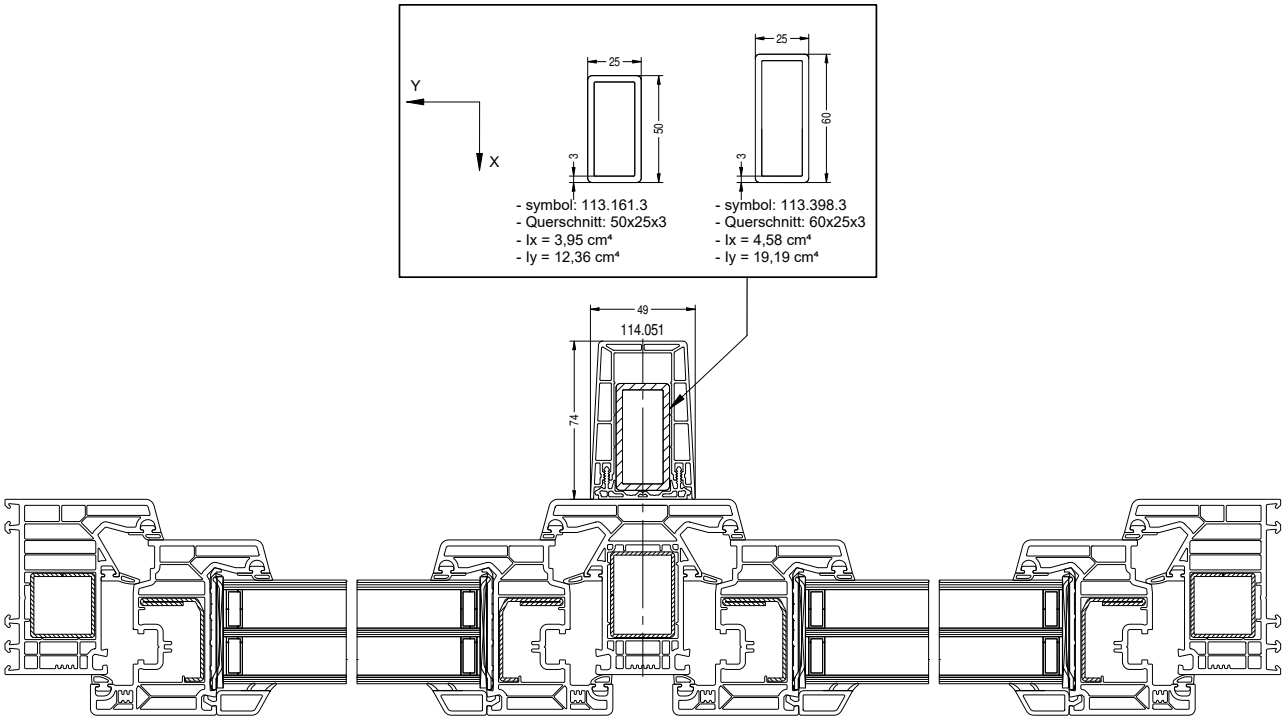

Zarge 114.051

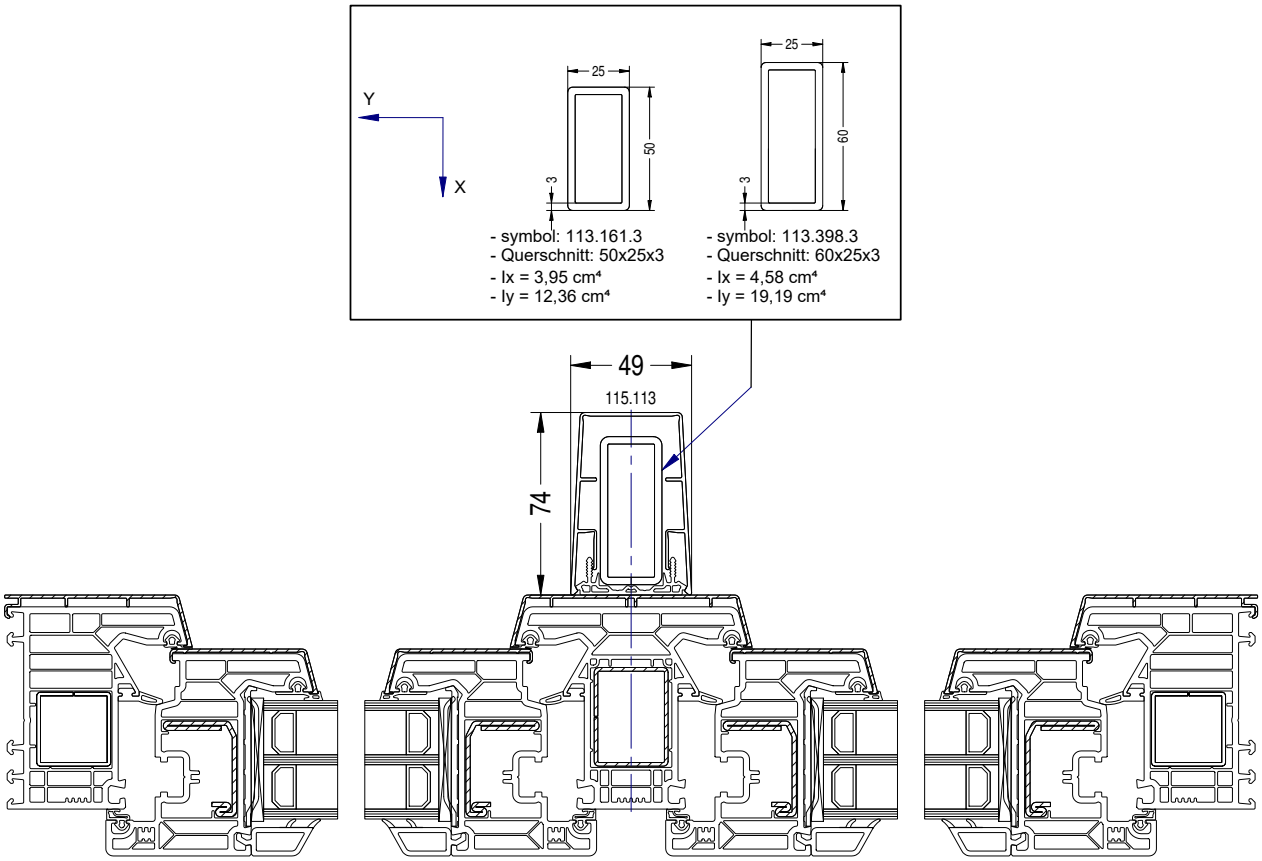

Zarga 115.113

Verbreiterung

Den PRIMO 82 Fenstern gewidmet

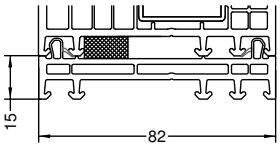

Verbreiterung 114.040

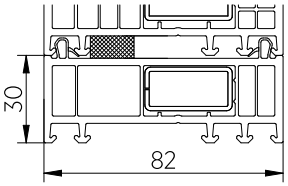

Verbreiterung 114.041

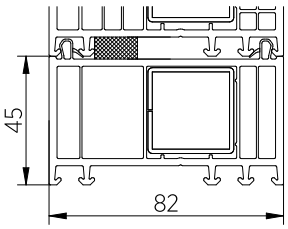

Verbreiterung 114.042

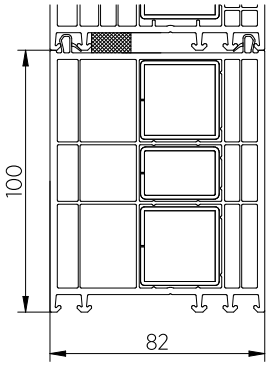

Verbreiterung 114.043

Schaumstoffgefüllte Verlängerung

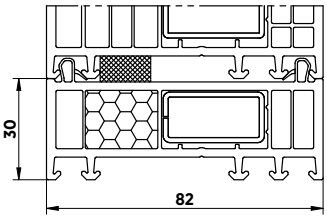

Verbreiterung 114.041 mit Schaumstoff gefüllt

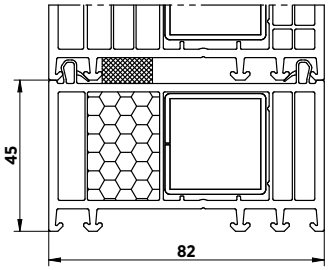

Verbreiterung 114.042 mit Schaumstoff gefüllt

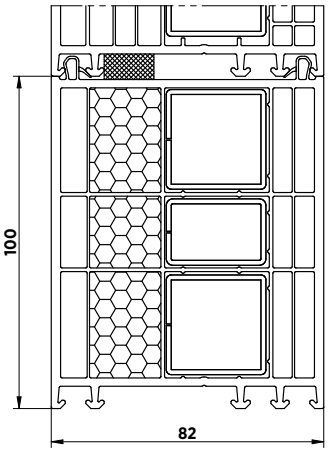

Verbreiterung 114.043 mit Schaumstoff gefüllt

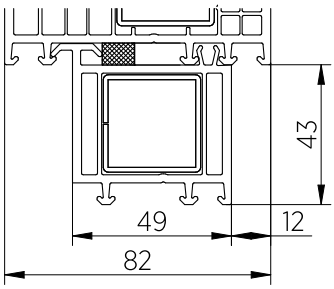

Verbreiterung 109.445

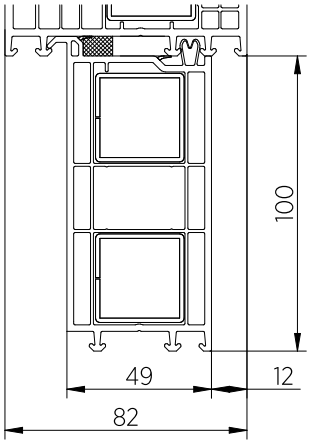

Verbreiterung 109.091

Fensterbankleisten

Thermoleiste

Die maximale Anzahl der Thermoleisten beträgt 2 Stück und die maximale Höhe der gebündelten Thermoleisten beträgt 60 [mm].

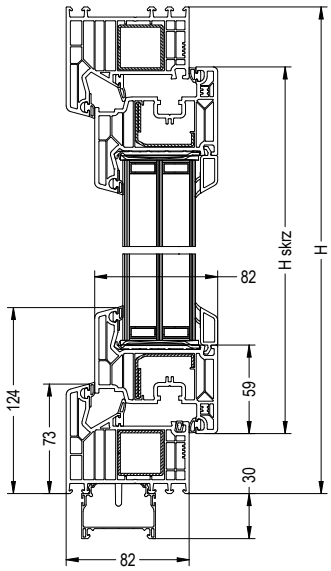

Abdeckprofile

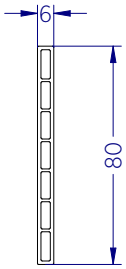

Abdeckprofil 109.046

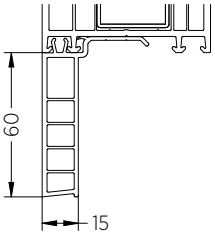

Fensterbankleisten 60 [mm]

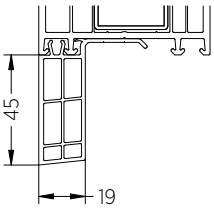

Fensterbankleisten 45 [mm]

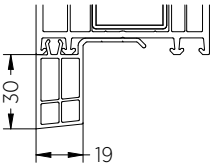

Fensterbankleisten 30 [mm]

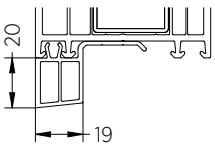

Fensterbankleisten 20 [mm]

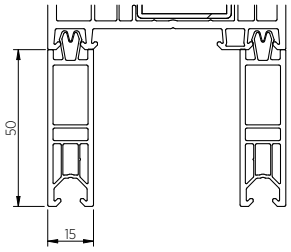

Fensterbankleisten 50 [mm]

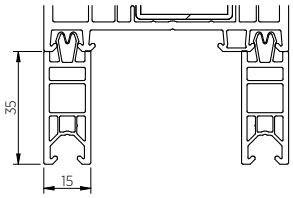

Fensterbankleisten 35 [mm]

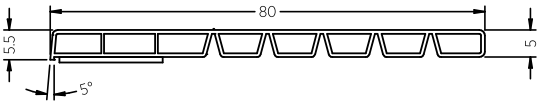

Kammerschiene 80 [mm]

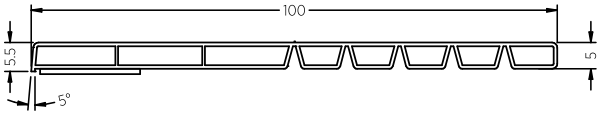

Kammerschiene 100 [mm]

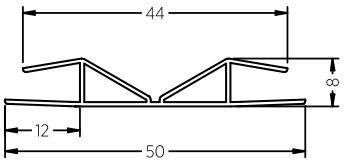

Verbindungsprofil 50 [mm]

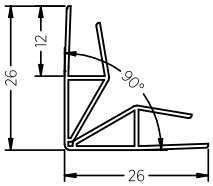

Verbindungsprofil 50 [mm]

Zusatzelemente

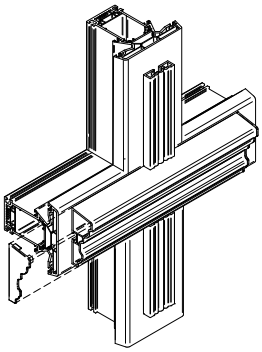

Widok izometryczny

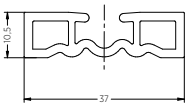

Zierleiste146.169

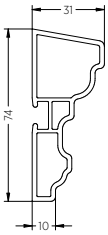

Zierleiste 146.168

Thermo-Verbreiterung

Die maximale Anzahl der Thermo-Verbreiterungen beträgt 4 Stück und die maximale Höhe der zusammengefassten Elemente beträgt:

Für die Thermo-Verbreiterungn 30 [mm] = 120 [mm]

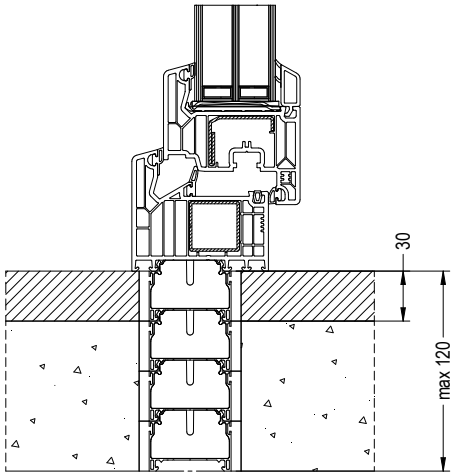

Für die Thermo-Verbreiterungn 60 [mm] = 240 [mm]

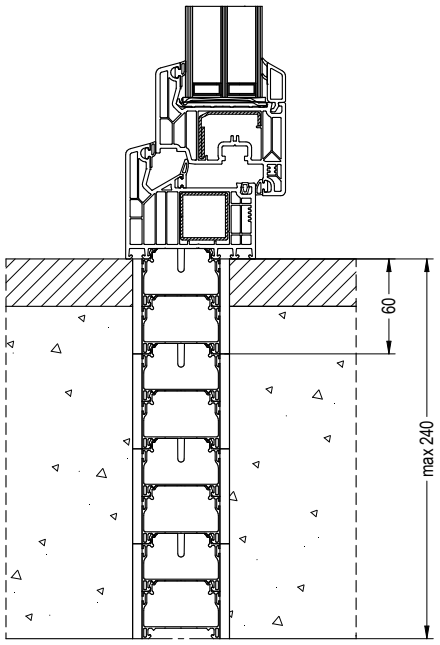

Ausstattung und Lieferung

Fenster sind einbaufertig vormontiert (optionale Rahmenlöcher für den direkten Einbau und Stahldübel für den indirekten Einbau). Fenster werden in einem Stück geliefert. Bei großen Vitrinen, die aus zwei oder mehr Teilen bestehen, werden die Elemente für den Transport demontiert. Die Scheiben von HS-Terrassentüren werden in Transportrahmen geliefert.

Bestell- und Einbaumaße für Fenster und PSK

Das Bohren für Dübel ist eine zusätzliche Option und wird je nach Kundenwunsch ausgeführt. Dübellochdurchmesser fi 6 [mm]. Geben Sie bei der Bestellung das Maß H an, ohne die 30 [mm] Fensterbankanschlussleiste.

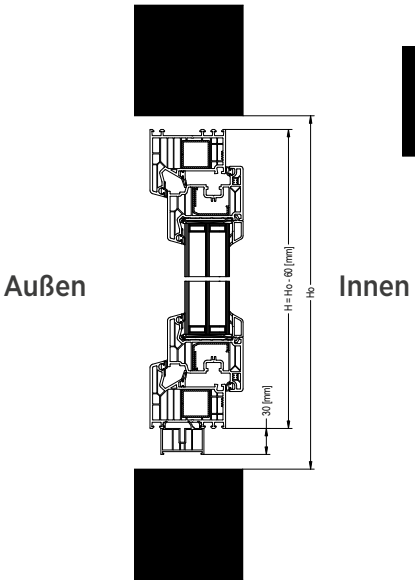

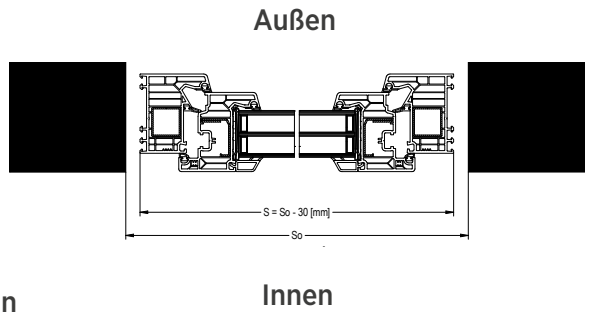

Bemessung für Moskitonetze

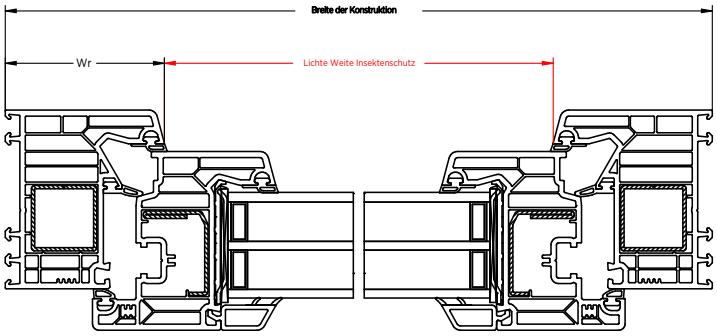

Profilsystem	Rahmengeometrie	Rahmenhöhe Wr [mm]
Softline 82	101.290	73
Softline 82	101.291	83

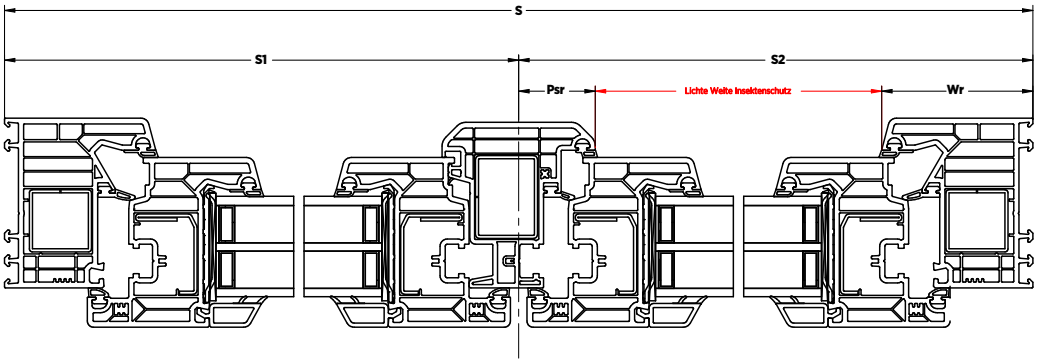

Lichte unter Moskitonetz, Berechnungsmethode: Lichte = S2 - Wr - Psr

Profilsystem	Stulpgeometrie	Teilung des Stulps Psr [mm
Softline 82	102.316	37

S2 - Teilungsmaß des FESTEN Teils eines Fensters mit einem Stulp

Anker-/Dübelabstände - STANDARD, Fenster in der Einbruchschutzklasse / Security 1 / Security 2

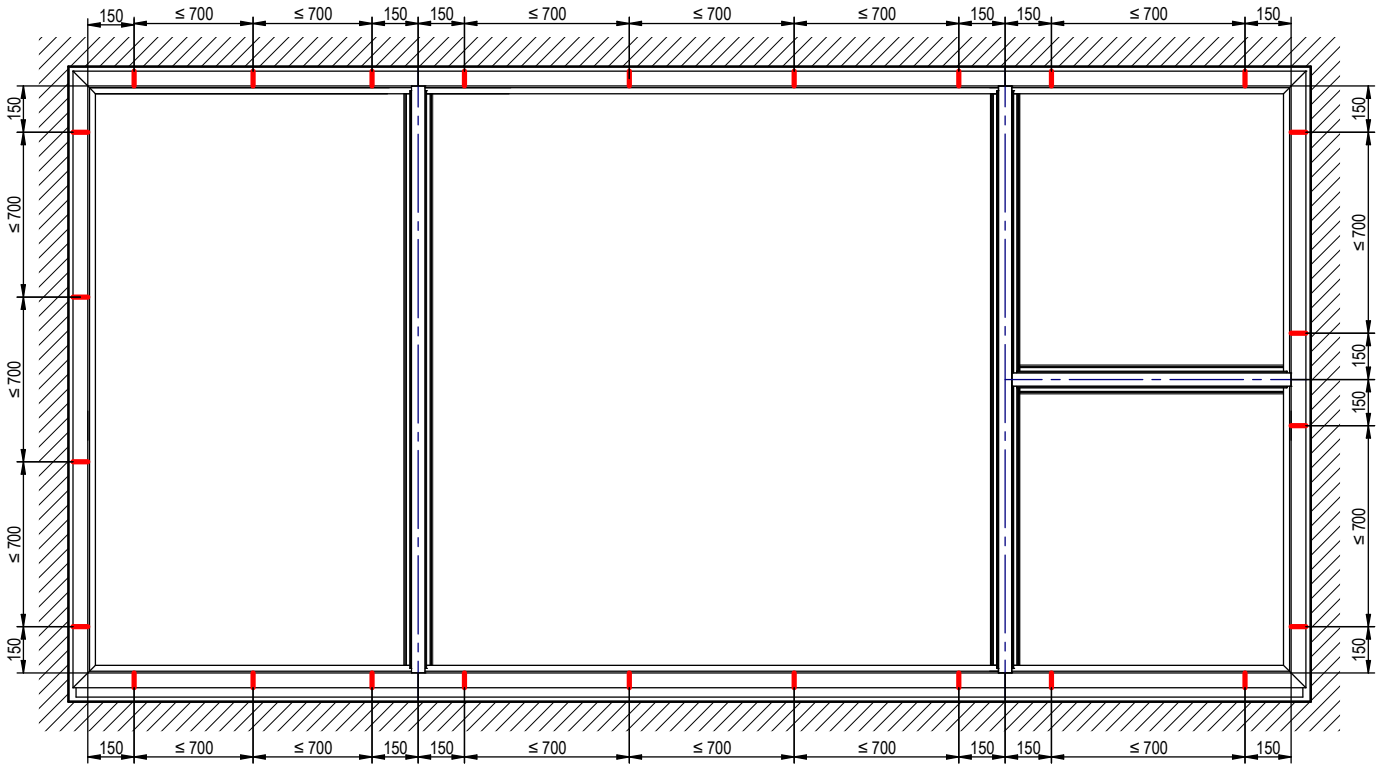

Anker-/Dübelabstand - Fenster der Einbruchsicherheitsklasse RC2

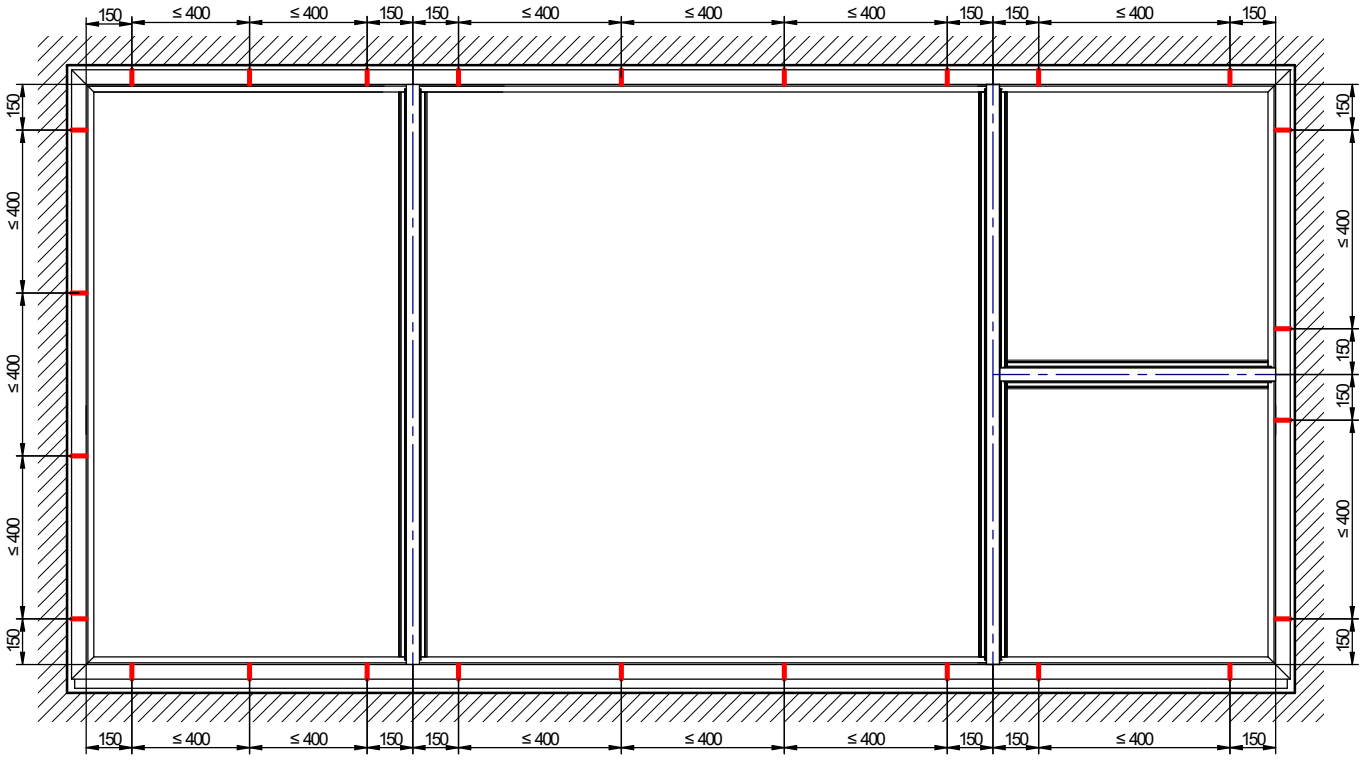

Die Markierung für Dübel ist eine zusätzliche Option und wird nach Kundenwunsch ausgeführt. Dübellochdurchmesser fi 6 [mm].

Leitlinien für die Bewertung

- Alle Konstruktionen haben eine Innenansicht,
- Standard-Hardware in Fenstern: Maco MultiMatic,
- Zu jeder Konstruktion gehört ein Transport- und Montageband,
- Bei Fensterflügeln wird für die Berechnung immer die Funktion Dreh-Kipp verwendet. Für die Bewertung von Konstruktionen, die nicht in der Preisliste enthalten sind, empfehlen wir Kontakt mit unserer Verkaufsabteilung.
- Wir behalten uns das Recht vor, einen endgültigen Kostenvoranschlag über den Wert und die Durchführbarkeit der Fenster zu erstellen.

Lagerung - Informationen

Wir möchten Sie darauf aufmerksam machen, dass wir im Frühjahr und Sommer, wenn die Temperaturen hoch sind, die Fenster und Türen bei der Lagerung im Freien einer größeren Hitze ausgesetzt sind. Dieses Phänomen führt zu einer natürlichen Schrumpfung der Glasleisten. Um dies zu minimieren, empfehlen wir, die Elemente so zu lagern, dass die Innenseite des Fensters nach Norden ausgerichtet ist.

Fenstertyp		PRIMO 82	PRIMO 82-ALU	PRIMO 82 mit niedriger Schwelle
Anzahl der Kammer im Rahmen		7	7	7
Profilstärke		82 mm	87 mm	82 mm
Profilklasse		A	A	A
Profilkern		Weiß, Karamell, Braun, Anthrazit, Grau	Weiß, Karamell, Braun, Anthrazit, Grau	Weiß, Karamell, Braun, Anthrazit, Grau
Umfangsdichtungen		3	3	3
Verstärkung der Konstruktion		Stahl geschlossen in einem Rahmen	Stahl geschlossen in einem Rahmen	Stahl geschlossen in einem Rahmen
Standard-Verglasungspaket		Zweikammer 4/18/4/18/4 Ug=0,5 W/m²K	Zweikammer 4/18/4/18/4 Ug=0,5 W/m²K	Zweikammer 4/18/4/18/4 Ug=0,5 W/m²K
Beschlag als Standard	Drehstangenverschluss mit Blockade für Fehlstellung des Griffs und Flügelheber	●	●	●
	Bewegliche Rollen i.S.	●	●	●
	Metalllegierungsverschlüsse, im Dreh-Kipp-Flügel zwei einbruchsichere Schließbleche	●	●	●
	Mikrolüftung in der Schere	●	●	●
	Sichtbare Scharniere mit Druckeinstellung	●	●	●
	Bodenanschlag in den Dreh-Kipp Flügeln	●	●	●
	Zugluftsperre in Dreh-Kipp-Version	●	●	●
	Schwelle aus Aluminium mit 30 mm Verbreiterung	–	–	●
Griff		aus Aluminium	aus Aluminium	aus Aluminium
Verfügbar auch in der Klasse		SECURITY 1, SECURITY 2, RC2	SECURITY 1, SECURITY 2, RC2	SECURITY 1, SECURITY 2, RC2

Fenstertyp	PRIMO PSK-82	PRIMO SLIDE	PRIMO HST Skymotion \ Skymotnion MAX
Anzahl der Kammer im Rahmen	7	9	7
Profilstärke	82 mm	76 mm	82 mm
Umfangsdichtungen	3	3	2
Verstärkung der Konstruktion	Stahl geschlossen in einem Rahmen	Rahmen - Stahlverstärkung	Rahmen - Stahlverstärkung
Standard-Verglasungspaket	Zweikammer 4/18/4/18/4 Ug=0,5 W/m²K	Zweikammer 4/18/4/18/4 Ug=0,5 W/m²K	Zweikammer 4/18/4/18/4 Ug=0,5 W/m²K
Beschlag	Kipp-Schiebe, Abstell-Schiebe	Abstell-Schiebe	Hebe-Schiebe, Haken-Drehstangenverschluss
Griff	aus Aluminium	aus Aluminium	aus Aluminium
Verfügbar auch in der Klasse	PSK Standard und PAS – SECURITY 2 Schema A	-	SECURITY 2
Verbreiterung 30 mm	-	●	●

WIŚNIOWSKI

WIŚNIOWSKI Sp. z o.o. S.K.A.
PL 33-311 Wielogłowy 153
Tel. +48 18 44 77 111
Fax +48 18 44 77 110

www.wisniowski.de

Lassen Sie sich inspirieren!
Entdecken Sie andere Lösungen von WIŚNIOWSKI!

Die in diesem Material vorgestellten Produkte haben oft eine besondere Ausstattung und stimmen nicht immer mit der Standardausführung überein • Das technische Datenblatt stellt kein Angebot im Sinne des Bürgerlichen Gesetzbuches dar • Der Hersteller behält sich das Recht vor, Änderungen vorzunehmen • HINWEIS: Die in dem technischen Datenblatt dargestellten Farben und Glasfarben sind nur zur Veranschaulichung gedacht • Alle Rechte vorbehalten • Vervielfältigung und Verwendung, auch auszugsweise, nur mit Zustimmung von WIŚNIOWSKI Sp. z o.o. S.K.A • Fenster PVC PRIMO 82/07.25/DE